MANUAL DE OPERAÇÃO

01-Faça a regulagem principal, localizado na parte central do cavalete, Fig. 01 e 02;

02-Caso seja necessário, faça o ajuste do apoio secundário, na parte lateral do cavalete, Fig. 03 e 04;

03-Posicione o cavalete na parte central da moto, e acione a alavanca para baixo para erguer a motocicleta, certifique que o ponto de apoio escolhido oferecer equilíbrio, Fig. 05 e 06;

04-Para abaixar a moto, deve-se direcionar a alavanca para cima. Fig. 07 e 08.

Importante: a alavanca do cavalete suspensão vai proporcionar um movimento abrupto, em direção na moto, deve-se ter atenção e cuidado nesta operação para não acontecer quaisquer tipos de acidentes.

4838	Cavalete suspensão p/ moto trail nacional (preto)

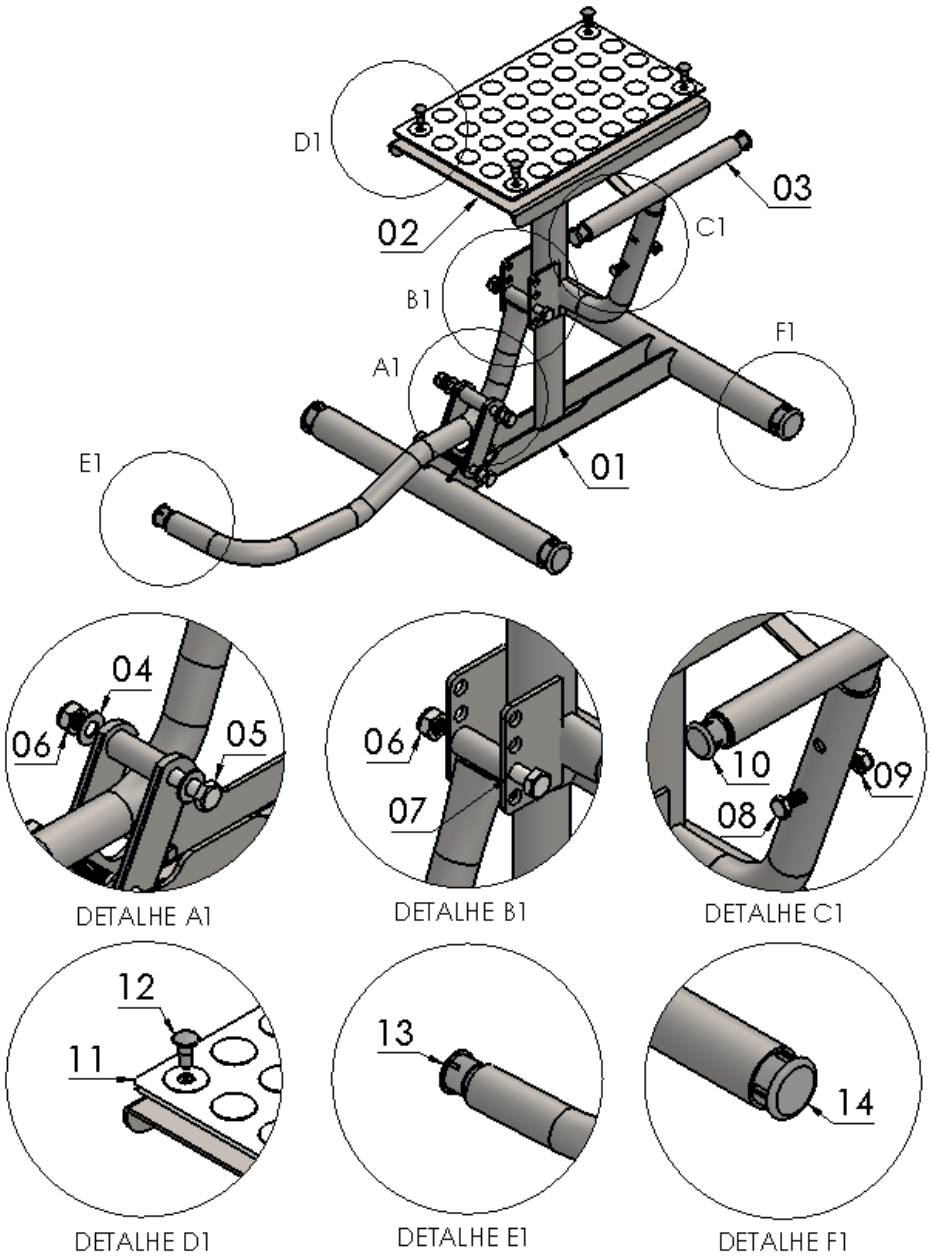

N° Item	Cód. Peça	Descrição	Quant.
01	-	Alavanca cavalete suspensão p/ moto trail (parte inferior)	01
02	-	Base cavalete suspensão p/ moto trail (parte superior)	01
03	-	Apoio “T” auxiliar do cavalete suspensão p/ moto trail	01
04	105	Arruela lisa M8 (8,40 x 17,00 x 1,50 mm)	04
05	331	PARAF. SEXTAVADO MA 08 - 1,25 X 60 rosca parcial	02
06	284	PORCA SEXT.TRAV. BAIXA M 8 X 1,25	03
07	1192	PARAF. SEXTAVADO MA 08 - 1,25 X 50 rosca parcial	01
08	471	PARAF. SEXTAVADO MA 06 - 1,00 X 35 rosca total	01
09	381	PORCA SEXT.TRAV. BAIXA M6 - 1,0	01
10	248	PONTEIRA PLASTICA INTERNA 3/4"	02
11	1118	BOTÃO GRAMPO DE PRESSAO CAV. SUSPENSÃO/BANQUETA	04
12	556	BORRACHA TAPETE 16 x 26 cm - CAVALETE SUSPENSÃO -	01
13	357	PONTEIRA PLASTICA INTERNA 7/8"	01
14	258	PONTEIRA PLASTICA INTERNA 1.1/4	04

Imagem Meramente Ilustrativa

(Versão-02.0)

O produto está sujeito a alterações sem aviso prévio

IMPORTANTE
Por questões técnicas, segurança e garantia este produto deve ser instalado por pessoas especializadas. Não nos responsabilizamos por defeitos na montagem desta peça.

4838 – Cavalete suspensão

moto trail nacional (preto)

Características:

-Produzido em chapa e tubo de aço carbono;

-Acabamento com pintura eletrostática pó preto;

-Acompanha parafusos, arruelas e porcas;

-Massa do produto aproximado: 5,05 kg;

www.chapam.com.br

suportetecnico@chapam.com.br

Figura: 01

Figura: 02

Figura: 03

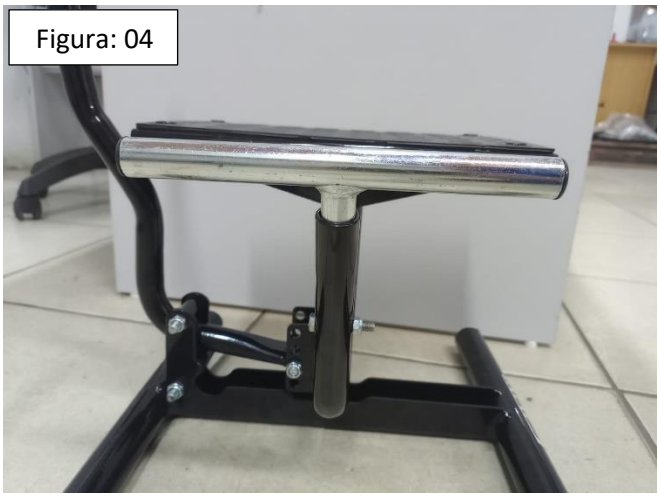
Figura: 04

Figura: 05

Figura: 06

Figura: 07

Figura: 08