Figura: 09

Figura: 10

Figura: 11

Figura: 12

MANUAL DE MONTAGEM

Observe a lista de descrição na página seguinte:

***Importante:** somente dê o aperto final com o conjunto todo pré-instalado.

01-Remova o assento da motocicleta, Fig. 01;

02-Subtitua os pinos de pedaleira do passageiro pelo parafuso cilíndrico M8 x 50, Fig. 02, 03 e 04;

03-Inicie a montagem pelo lado esquerdo da moto. Retire os parafusos próximos a alça original, e adicione os espaçadores de comprimento 10 milímetros (item 03), Fig. 05 e 06;

04-Posicione o afastador de alforge (item 01). Na parte superior frontal fixe utilizando o parafuso abaulado M8 x 50 (item 04 – DETALHE A1), na parte traseira utilize o parafuso abaulado M8 x 40 (item 05 – DETALHE B1) e na pedaleira do passageiro adicione a furação do parafuso e prenda o conjunto com a porca travante M8 (item 07 – DETALHE C1), Fig. 07 e 08;

05-Repita os procedimentos anteriores, na lateral direita do afastador de alforge (item 02), Fig. 09;

06-Confira a posição e alinhamento dos mesmos, e dê aperto final aos parafusos e porcas, Fig. 10;

07-Adicione as tampas plásticas (item 08) nas porcas das pedaleiras do passageiro, Fig. 11.

11798	Afastador de alforge p/ BMW F 750GS/ F 850GS (preto fosco)

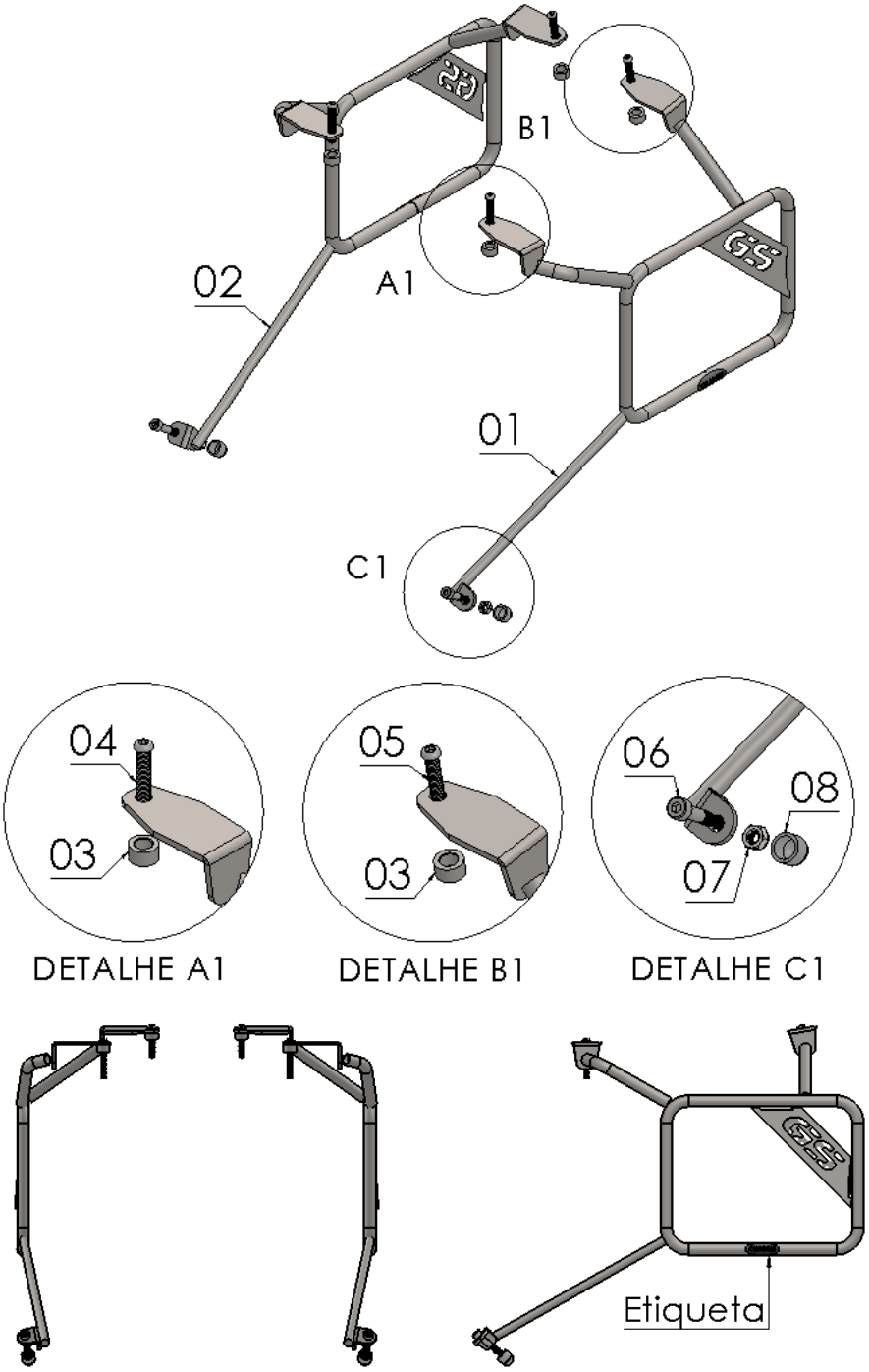

N° Item	Cód. Peça	Descrição	Quant.
01	-	Afastador de alforge BMW F 750GS/ F 850GS lado esquerdo	**01**
02	-	Afastador de alforge BMW F 750GS/ F 850GS lado direito	**01**
03	-USI-1781- (0002)	Espaçador Ø Ext. 17,90 x Ø Int. 10,60 x Comp. 10,00	**04**
04	2023	PARAF. CAB. ABAUL. ALLEN MA 08 - 1,25 X 50 INOX rosca total	**02**
05	1934	PARAF. CAB. ABAUL. ALLEN MA 08 - 1,25 X 40 INOX rosca total	**02**
06	1911	PARAF. CAB. CILIND. ALLEN MA 08 - 1,25 X 50 INOX rosca parcial	**02**
07	284	PORCA SEXT.TRAV. BAIXA M 8 X 1,25	**02**
08	1396	TAMPA PLASTICA REDONDA M8	**02**

Imagem Meramente Ilustrativa

(Versão-01.1)

O produto está sujeito a alterações sem aviso prévio

IMPORTANTE
Por questões técnicas, segurança e garantia este produto deve ser instalado por pessoas especializadas. Não nos responsabilizamos por defeitos na montagem desta peça.

11798 – Afastador de alforge p/

BMW F 750GS/ F 850GS (preto fosco)

Características:

-Produzido em chapa e tubo de aço carbono;

-Acabamento com pintura eletrostática pó preto texturizado fosco;

-Acompanha parafusos, espaçadores e porcas;

-Massa do produto aproximado: 2,6 kg;

-Pessoas necessárias para instalação: 2.

www.chapam.com.br

suportetecnico@chapam.com.br

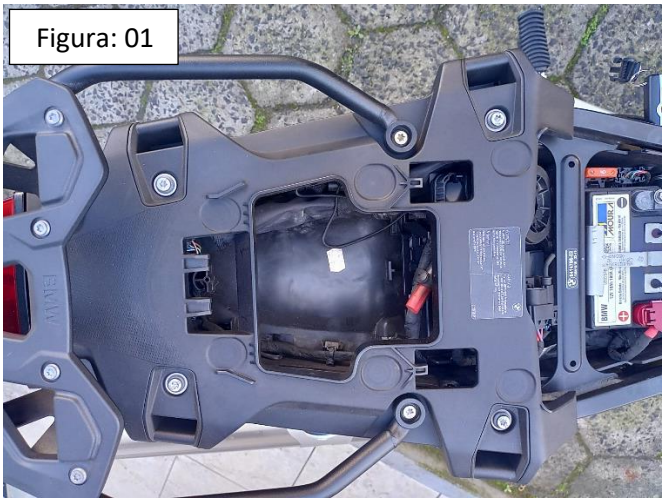
Figura: 01

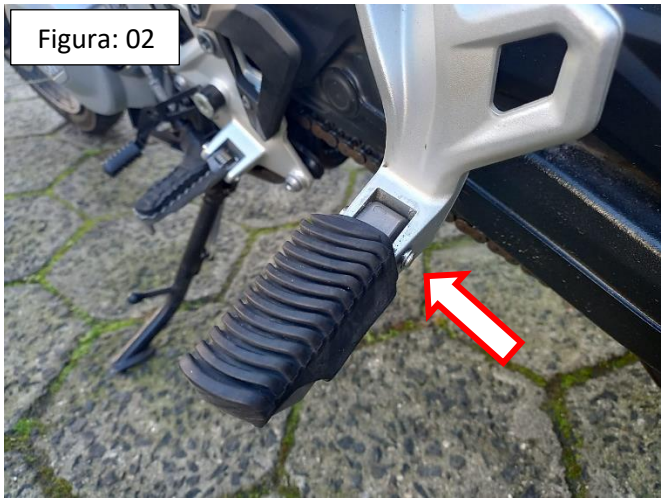
Figura: 02

Figura: 03

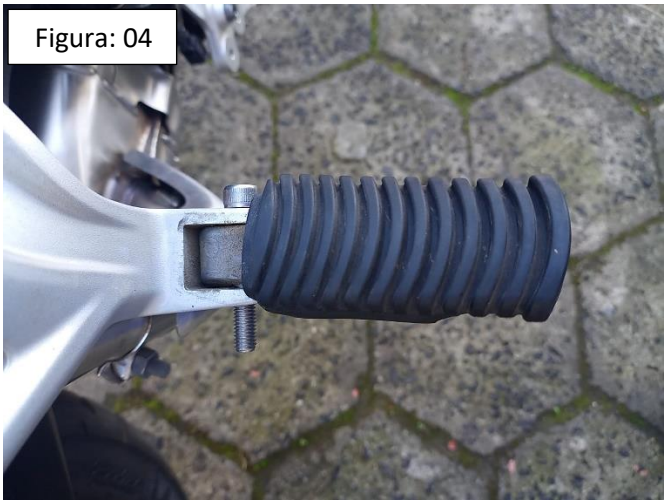
Figura: 04

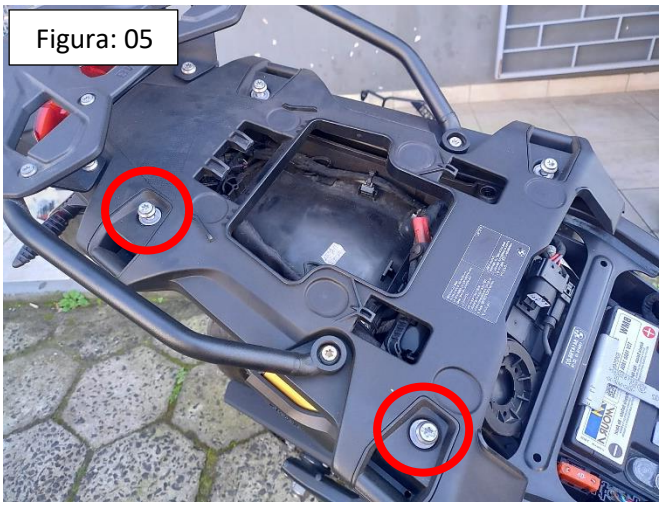
Figura: 05

Figura: 06

Figura: 07

Figura: 08