Figura: 09

Figura: 10

Figura: 11

MANUAL DE MONTAGEM

Observe a lista de descrição na página seguinte:

***Importante:** somente dê o aperto final com o conjunto todo pré-instalado.

01- Retire os parafusos que fixam o suporte do painel, localizado entre a suspensão dianteira, Fig. 01;

02- Fixe o suporte de união central (item 01), utilizando o parafuso sextavado 8 x 70 (item 08), arruela M8 (item 06) e porca travante M8 (item 13), Fig. 02;

03- Identifique os pontos de apoio 1, 2 e 3, que serão utilizados para a fixação das partes inferiores do protetor de motor e carenagem (itens 04 e 05), destacados na figura 03;

04- Ponto de apoio 1: o suporte do protetor inferior deverá ser encaixado por baixo, de modo que a chapa de fixação fique por trás do quadro, use o parafuso cilíndrico 8 x 30 (item 10), arruela M8 e a porca, Fig. 04;

05- Ponto de apoio 2: fixe o protetor na moto utilizando o parafuso sextavado 10 x 50 (item 12) e espaçador (item 14), Fig. 05;

06- Ponto de apoio 3: utilize o parafuso original para a fixação do protetor ao quadro, conforme figura 06; (É recomendável a utilização de cola trava rosca nos parafusos do ponto de apoio 2 e 3).

07- Adicione a parte superior do protetor (itens 02 e 03) de modo a unir o suporte central aos protetores inferiores. Na parte inferior utilize o parafuso 8 x 20 (item 11) e na parte superior 8 x 25 (item 09), juntamente com as arruelas e porcas, Fig. 07 e 08;

08- Confira a posição e alinhamento dos mesmos e dê aperto final dos parafusos e porcas;

09- Monte as proteções plásticas (itens 15, 16 e 17) e as pedaleiras especiais (item 18), Fig. 09 e 10.

11981	Prot. de motor e carenagem c/ pedal. p/ BMW R 1250 GS (preto fosco)
11997	Prot. de motor e carenagem c/ pedal. p/ BMW R 1250 GS (prata)

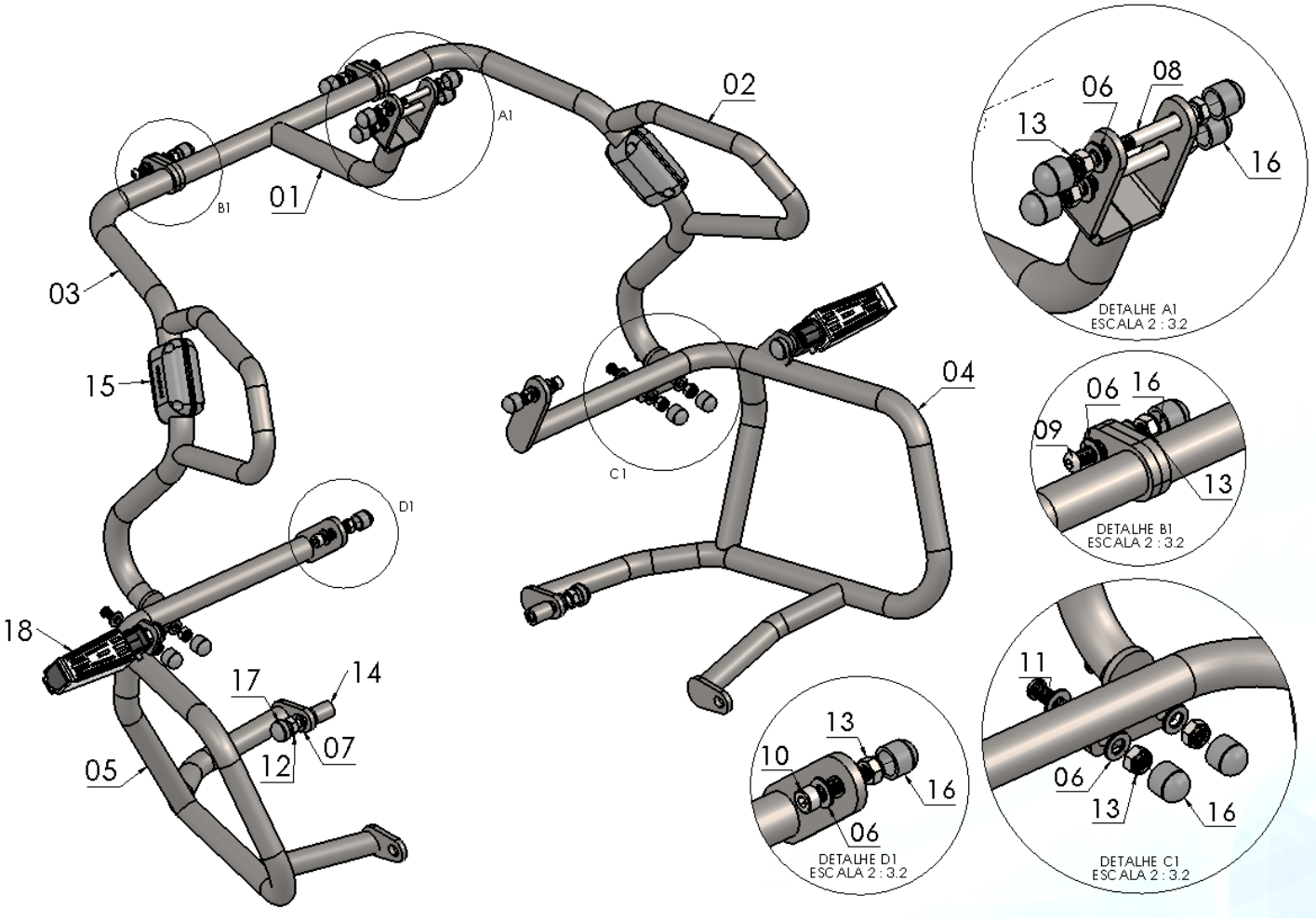

N° Item	Cód. Peça	Descrição	Quant.
01	-	Suporte de união central prot. de motor e carenagem BMW R 1250 GS	01
02	-	Prot. de motor e carenagem BMW R 1250 GS (superior direito)	01
03	-	Prot. de motor e carenagem BMW R 1250 GS (superior esquerdo)	01
04	-	Prot. de motor e carenagem BMW R 1250 GS (inferior direito)	01
05	-	Prot. de motor e carenagem BMW R 1250 GS (inferior esquerdo)	01
06	105	Arruela lisa M8 (8,40 x 17,00 x 1,50 mm)	18
07	1297	Arruela lisa 10,50 x 19,80 x 1,80 mm	02
08	259	Parafuso sextavado MA 08 – 1,25 x 70 (rosca parcial)	02
09	1237	Parafuso abaulado MA 08 – 1,25 x 25 (rosca total)	02
10	1172	Parafuso cab. cilíndrica MA 08 – 1,25 x 30 (rosca total)	02
11	881	Parafuso abaulado MA 08 – 1,25 x 20 INOX (rosca total)	04
12	1104	Parafuso sextavado MA 10 – 1,50 x 50 (rosca parcial)	02
13	284	Porca sext. travante baixa M8 x 1,25	10
14	USI-1781- (0010)	Espaçador Ø Ext. 17,90 x Ø Int. 10,60 x Comp. 24,00 mm	02
15	PP- (Duo)	Kit de proteção plástica (dupla lateral)	01
16	1396	Tampa plástica redonda M8	12
17	1339	Tampa plástica redonda M10	02
18	2668	Pedaleiras especiais p/ protetor dianteiro	01

Imagem Meramente Ilustrativa

(Versão-02.)

O produto está sujeito a alterações sem aviso prévio

IMPORTANTE
Por questões técnicas, segurança e garantia este produto deve ser instalado por pessoas especializadas. Não nos responsabilizamos por defeitos na montagem desta peça.

Protetor de motor e carenagem c/ pedaleiras

para BMW R 1250 GS mod. 2019

(11981 - Preto fosco) (11997 - Prata)

Características:

-Produzido em tubo redondo e chapa de aço carbono;

-Acabamento com pintura eletrostática pó preto fosco ou prata;

-Acompanha parafusos, arruelas, porcas, pedaleiras e kit plástico de proteção;

-Massa do produto aproximado: 9,10 kg;

-Pessoas necessárias para instalação: 2.

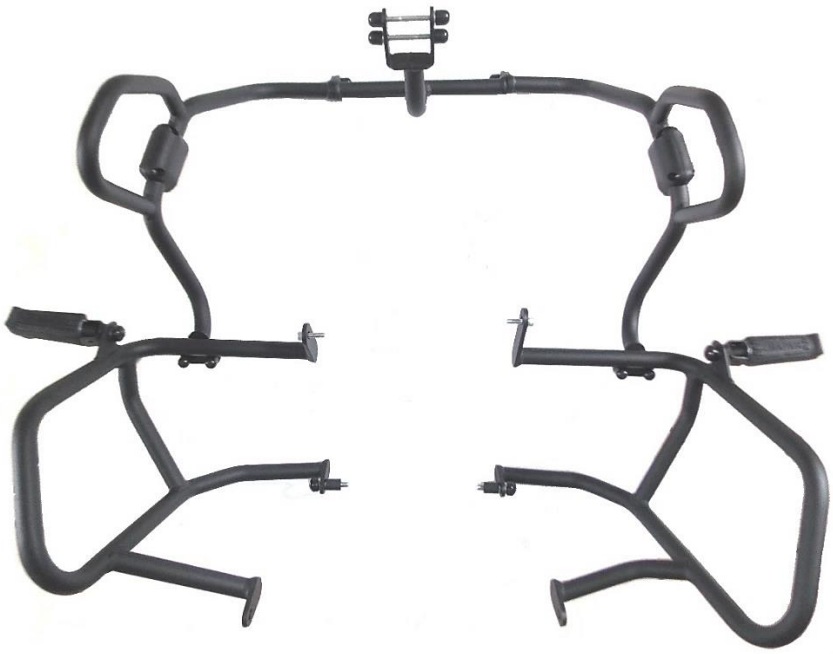

www.chapam.com.br

suportetecnico@chapam.com.br

Figura: 01

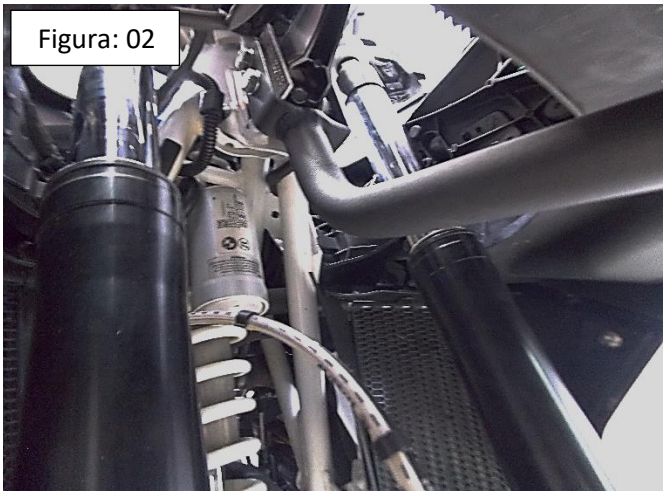
Figura: 02

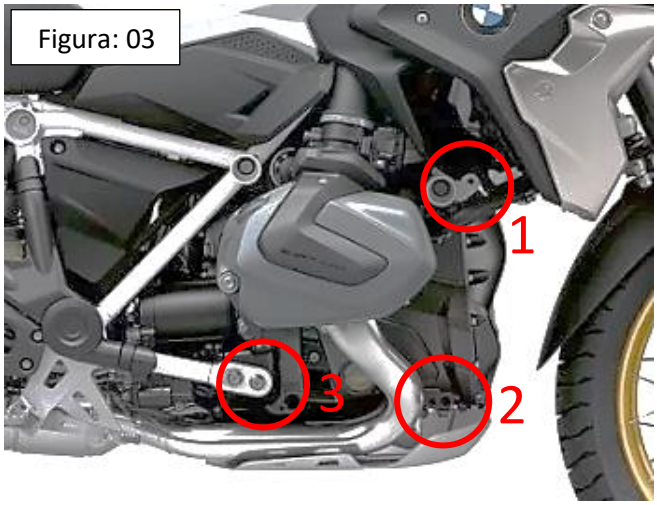

Figura: 03

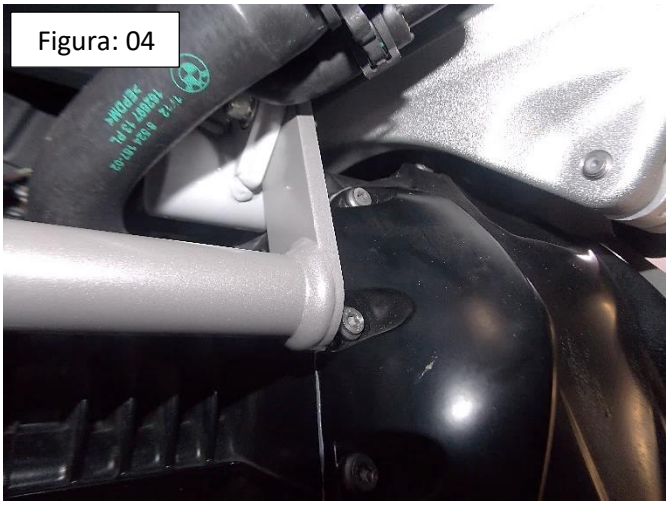
Figura: 04

Figura: 05

Figura: 06

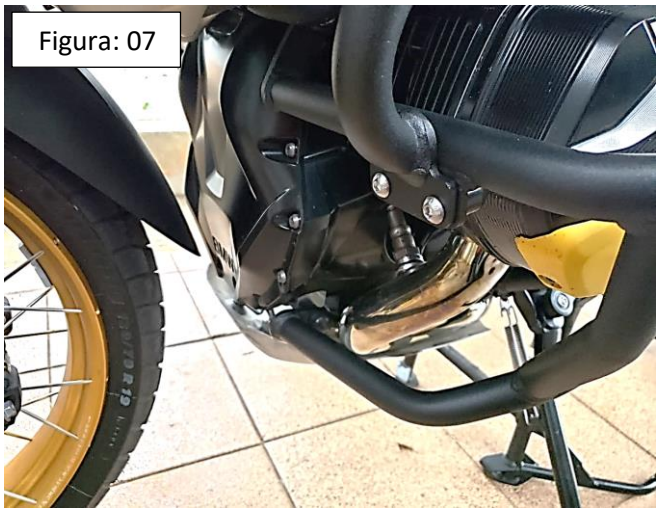
Figura: 07

Figura: 08