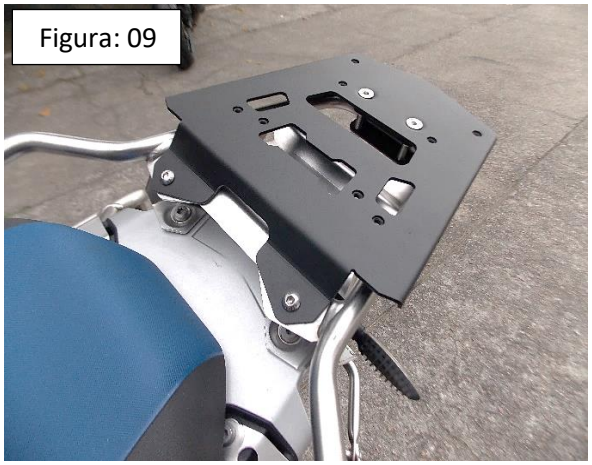

MANUAL DE MONTAGEM

Observe a lista de descrição na página seguinte:

***Importante:** Somente dê o aperto final com o conjunto todo pré-instalado.

***Observação:** A instalação do item somente será possível, se a motocicleta possuir o suporte de mala original BMW, indicada pela Fig. 01

01-Identifique os pontos de apoio da chapa bauleto, ① furação do suporte de mala original e ② na parte traseira do tubo, Fig. 02;

02-Apoie a chapa bauleto (item 01) acima do suporte de mala original, Fig. 03;

03-Monte a abraçadeira (item 03) no corpo tubular do suporte de mala original, é indicado adicionar alguma fita de proteção no tubo, para evitar risco e arranhões ao mesmo. Posteriormente adicione os espaçadores (item 06) entre a chapa do bauleto e a abraçadeira, utilize parafuso cabeça chata M8 x 50, arruela lisa e porca travante M8 (itens 04, 07 e 08 – DETALHE B1), Fig. 04 e 05;

04-Posicione a chapa inferior (item 02) e faça a união com a suporte de malas e a chapa do bauleto, use os parafusos abaulados M8 x 20, arruela M8 e porca travante M8 (itens 05, 07 e 08 – DETALHE A1), conforme Fig. 06, 07 e 08;

05-Confira a posição e alinhamento dos mesmos e dê aperto final dos parafusos e porcas, Fig. 09 e 10;

06-Adicione as tampas plásticas (item 09) nas porcas travantes, Fig. 11.

12220	Chapa sup. de bauleto p/ BMW R 1200GS ADVENTURE 2014-2019/ R 1250 GS ADVENTURE 2020 (preto fosco)

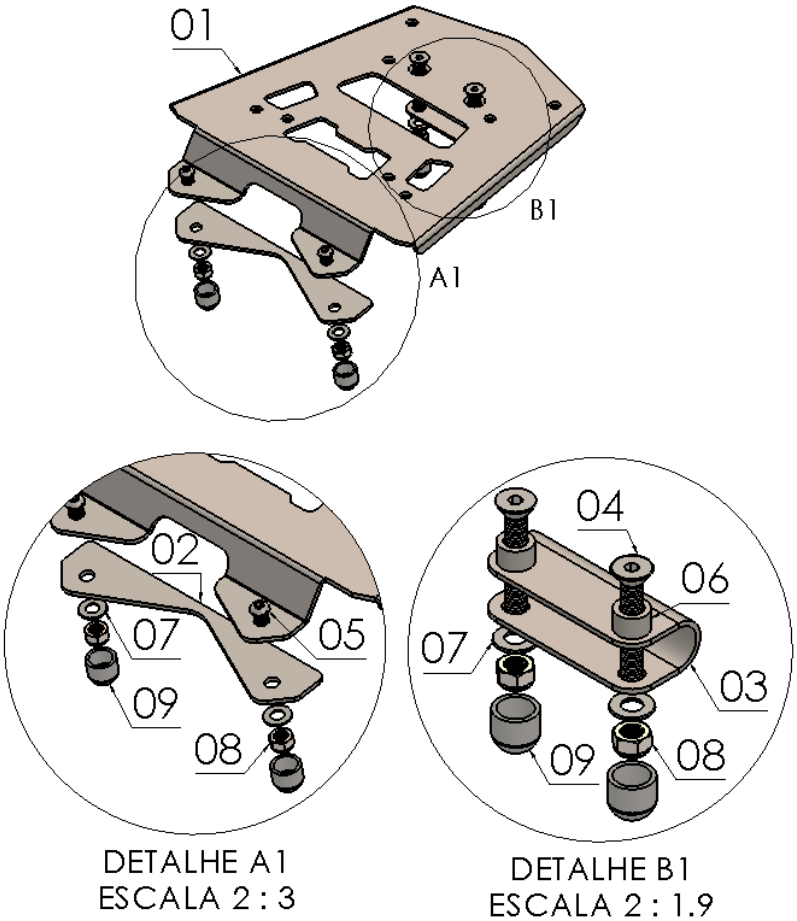

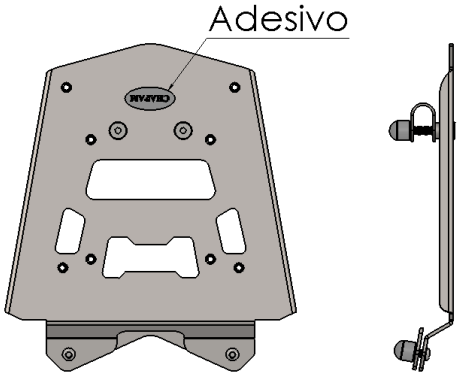

N° Item	Cód. Peça	Descrição	Quant.
01	-	Chapa sup. bauleto R 1000GS/ R 1250 GS ADVENTURE (corpo principal)	01
02	ACBA-0288- (0064)	Chapa inferior do suporte malas laterais originais BMW	01
03	ACBA-0215- (0007)	Abraçadeira suporte de malas laterais e chapa bauleto	01
04	1827	Parafuso cab. chata MA 08-1,25 x 50 INOX (rosca total)	02
05	881	Parafuso cab. abaulado MA 08-1,25 x 20 INOX (rosca total)	02
06	USI-0286- (0001)	Espaçador Ø Ext. 14,10 x Ø Int. 8,30 x Comp. 9,00 mm	02
07	105	Arruela lisa M8 (8,40 x 17,00 x 1,50 mm)	04
08	284	Porca sext. travante baixa M8 – 1,25	04
09	1396	Tampa plástica redonda M8	04

Imagem Meramente Ilustrativa

(Versão-01)

O produto está sujeito a alterações sem aviso prévio

IMPORTANTE
Por questões técnicas, segurança e garantia este produto deve ser instalado por pessoas especializadas. Não nos responsabilizamos por defeitos na montagem desta peça.

12220 – Chapa suporte de bauleto para BMW

R 1200GS 2014-2019/ R 1250GS 2020 ADVENTURE (preto fosco)

Características:

-Produzido em chapa de aço carbono;

-Acabamento com pintura eletrostática pó preto fosco;

-Acompanha parafusos, porcas, espaçadores e arruelas;

-Massa do produto aproximado: 1,67 kg;

-Pessoas necessárias para instalação: 1.

www.chapam.com.br

suportetecnico@chapam.com.br

Figura: 01

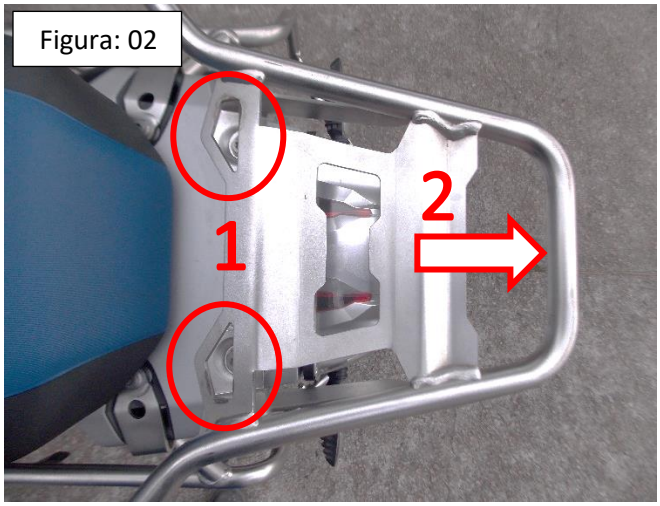
Figura: 02
1
2

Figura: 03
BRASIL

Figura: 04
assistencia
tecnica

Figura: 05

Figura: 06

Figura: 07

Figura: 08
BRASIL