MANUAL DE MONTAGEM

Observe a lista de descrição na página seguinte:

***Importante:** Somente dê o aperto final com o conjunto todo pré-instalado.

-Para a instalação do suporte de malas, será obrigatório a utilização da chapa de bauleto da moto correspondente, conforme Fig. 01 e 02;

1- Instale o suporte de malas laterais (itens 01 e 02) começando pela parte superior, insira o parafuso allen MA 08 x 45 e arruela lisa M8 (itens 04, 05 – DETALHE A), em seguida fixar a parte superior frontal, utilize o parafuso allen MA 08 x 35 e arruela lisa M8 (itens 06, 05 – DETALHE B), Fig. 03 e 04;

2- Fixar a haste de reforço do suporte de malas laterais, posicione a mesmo atrás do suporte de pedaleiras do passageiro, utilize o parafuso allen MA 08 x 25 e arruela lisa M8 (itens 07, 05 – DETALHE C), Fig. 05 e 06;

3- Instalar o reforço central (item 03), fixar com parafuso allen MA 08 x 40 e porca travante M8 (itens 08, 09 – DETALHE D), de modo onde o reforço fique inclinado para cima e ficando atrás da rabeta plástica, Fig. 07 e 08;

4- Depois de todos os itens instalados confira posição e alinhamento dos mesmos, dê o aperto final dos parafusos;

5- Adicione as tampas plásticas (item 10).

12372	Suporte de malas laterais p/ YAMAHA MT 09 TRACER 2020 (preto fosco)

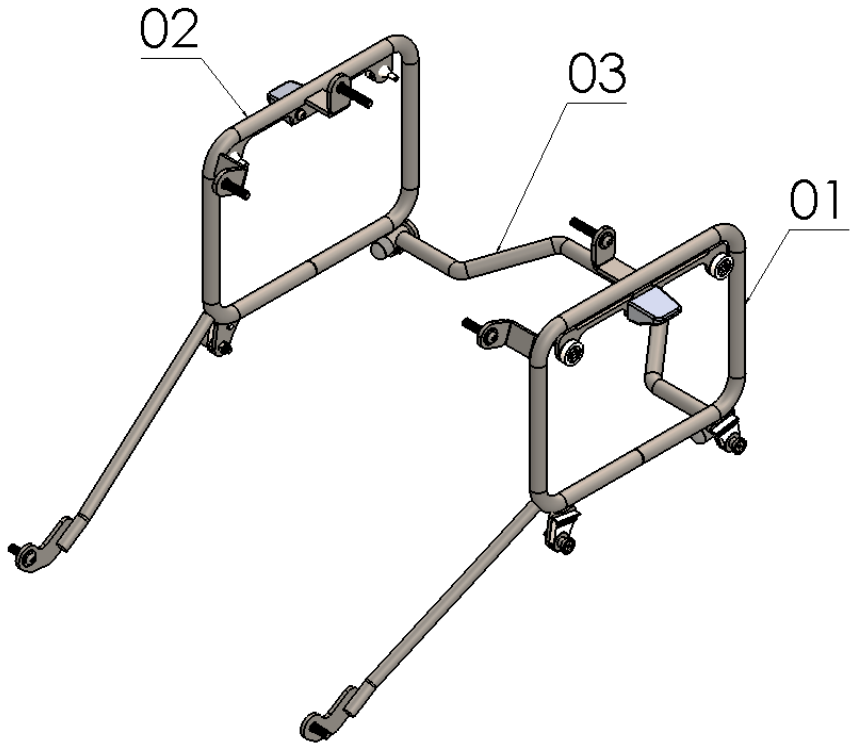

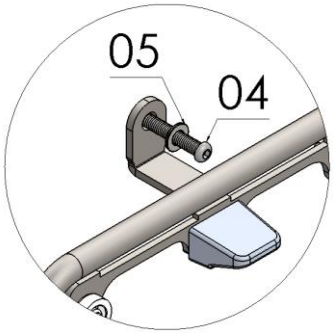

Detalhe A

Detalhe B

Detalhe C

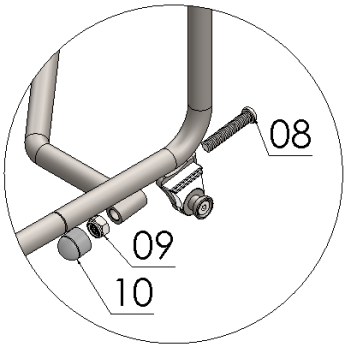

Detalhe D

N° Item	Cód. Peça	Descrição	Quant.
01	-	Suporte de mala lateral (lado esquerdo)	01
02	-	Suporte de mala lateral (lado direito)	01
03	ACBA-0042- (0024)	Reforço central suporte de malas laterais	01
04	1893	PARAF. ABAUL. ALLEN MA 08 -1,25 X 45 INOX rosca total	02
05	105	Arruela lisa M8 (8,40 x 17,00 x 1,50 mm)	06
06	1933	PARAF. ABAUL. ALLEN MA 08 - 1,25 X 35 INOX rosca total	02
07	1907	PARAF. ABAUL. ALLEN MA 08 - 1,25 X 25 INOX rosca total	02
08	1331	PARAF. ABAUL. ALLEN MA 08 -1,25 X 40 AÇO rosca total	02
09	284	PORCA SEXT.TRAV. BAIXA M 8 X 1,25	02
10	1396	TAMPA PLASTICA REDONDA M8	02

Imagem Meramente Ilustrativa

(Versão-01)

O produto está sujeito a alterações sem aviso prévio

IMPORTANTE
Por questões técnicas, segurança e garantia este produto deve ser instalado por pessoas especializadas. Não nos responsabilizamos por defeitos na montagem desta peça.

12372 – Suporte de malas laterais p/

YAMAHA MT 09 TRACER 2020 (preto fosco)

-Produto compatível somente com chapa suporte de bauleto modelos CHAPAM (cód. 11782/ 11803)

Características:

-Produzido em tubo redondo e chapa de aço carbono;

-Acabamento com pintura eletrostática pó preto fosco;

-Acompanha parafusos, arruelas, porcas e tampas plásticas;

-Massa do produto aproximado: 3,2 kg;

-Pessoas necessárias para instalação: 02.

www.chapam.com.br

suportetecnico@chapam.com.br

Figura 01

Figura 02

Figura 03

Figura 04

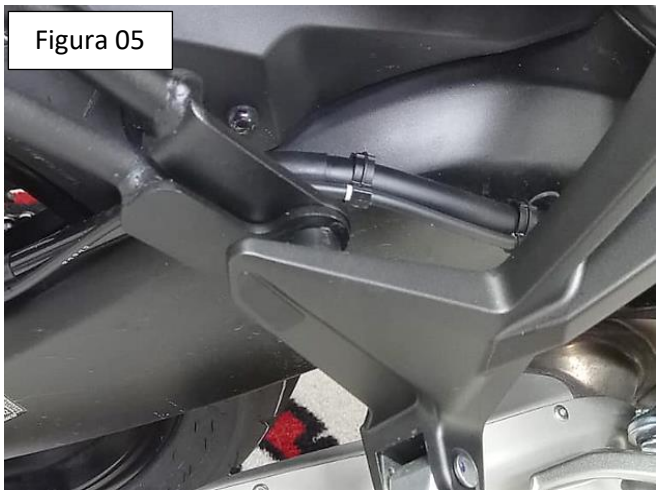
Figura 05

Figura 06

Figura 07

Figura 08