Figura: 09

Figura: 10

Figura: 11

Figura: 11

MANUAL DE MONTAGEM

Observe a lista de descrição na página seguinte:

***Importante:** Somente dê o aperto final com o conjunto todo pré-instalado.

01-Remova a bolha original da motocicleta, Fig. 01 e 02;

02-Identifique os pontos de apoio do suporte, onde a bolha anteriormente estava fixada, Fig. 03 e 04;

03-Faça o encaixe do suporte de GPS (item 01), na parte externa das chapas laterais, Fig. 05 e 06;

04-Posicione a bolha original na parte externa do suporte do GPS, fixe o conjunto utilizando arruela 3/16 e parafuso M5 x 20 (itens 02 e 03 - DETALHE A1), Fig. 07 e 08;

05-Confira a posição e alinhamento dos mesmos e dê aperto final dos parafusos, Fig. 09;

06-Verifique o modelo do seu GPS, conforme necessidade utilizar o par de bucha de tecnil (item 04 – DETALHE B1) para melhor fixação.

12482	SUPORTE GPS P/ROYAL ENFIELD HIMALAYAN 2022 (preto fosco)

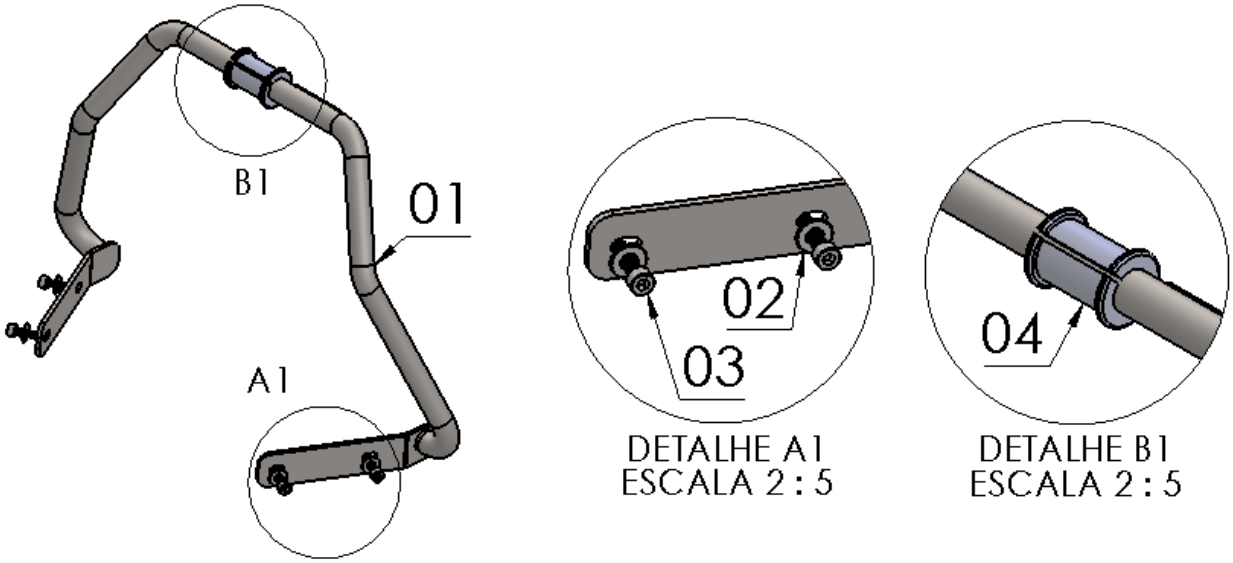

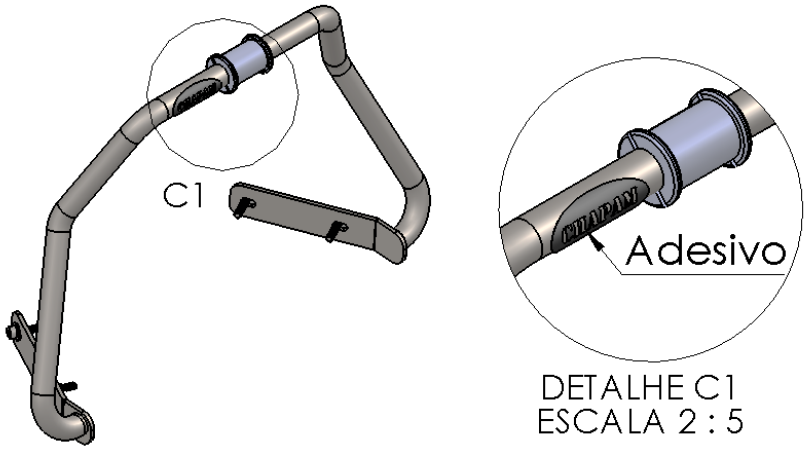

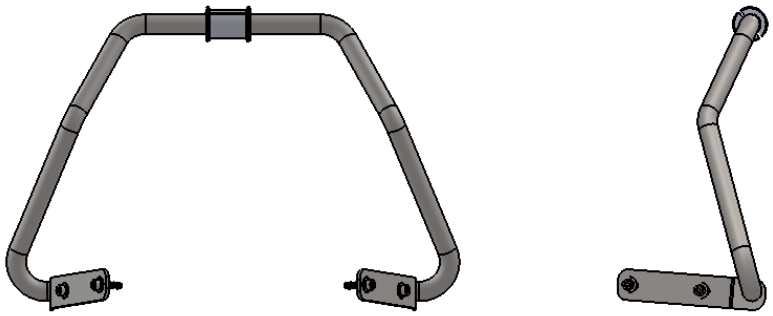

N° Item	Cód. Peça	Descrição	Quant.
01	-	SUPORTE GPS P/ROYAL ENFIELD HIMALAYAN 2022(corpo principal)	**01**
02	1859	ARRUELA LISA INOX 3/16	**04**
03	1857	PARAF. CAB. CILIND. ALLEN MA 05 - 0,80 X 20 INOX	**04**
04	-USI-1960 - (0001)	Par bucha de tecnil p/ suporte de GPS (duas unidades)	**01**

Imagem Meramente Ilustrativa

(Versão-01.)

O produto está sujeito a alterações sem aviso prévio

IMPORTANTE
Por questões técnicas, segurança e garantia este produto deve ser instalado por pessoas especializadas. Não nos responsabilizamos por defeitos na montagem desta peça.

12482 – SUPORTE GPS P/ROYAL ENFIELD HIMALAYAN 2022 (preto fosco)

Características:

-Produzido em tubo redondo e chapa de aço carbono;

-Acabamento com pintura eletrostática pó preto fosco;

-Acompanha parafusos e arruelas;

-Massa do produto aproximado: 0,55 kg;

-Pessoas necessárias para instalação: 1.

www.chapam.com.br

suportetecnico@chapam.com.br

Figura: 01

Figura: 02

Figura: 03

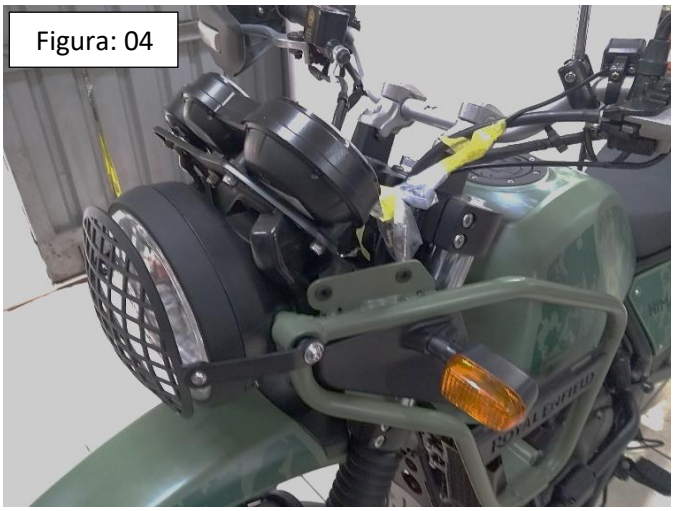
Figura: 04

Figura: 05

Figura: 06

Figura: 07

Figura: 08
ROYAL ENFIELD