MANUAL DE MONTAGEM

Observe a lista de descrição na página seguinte:

1- Posicione a chapa suporte de bauleto (item 01) sobre o bagageiro original e insira os parafusos 06 x 70 juntamente com espaçadores de compr. 32 mm (itens 04 e 05), observe imagem detalhe A e Fig. 01, 02 e 03;

2- Adicione o reforço da chapa suporte de bauleto (itens 03 e 04), fixar a parte superior junto a chapa instalada anteriormente, utilizando o parafuso 08 x 20 e porca travante (itens 07 e 08), conforme imagem detalhe B e Fig. 04 e 05;

3- Em seguida fixar a parte inferior a motocicleta inserindo o parafuso 08 x 30 (item 09), conforme imagem detalhe C e Fig. 06;

4- Depois de todos os itens instalado confira a posição e alinhamento dos mesmos, e dê o aperto final dos parafuso e porcas.

8331	Chapa suporte de bauleto p/BMW G 650 GS ESP. GIVI sistema monolock (preto fosco)

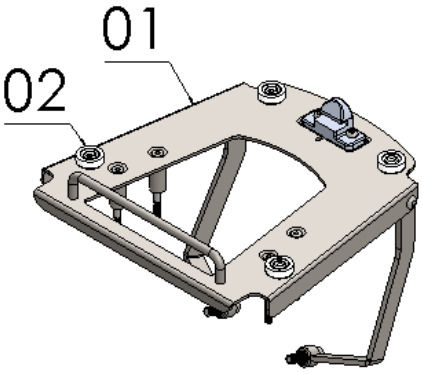

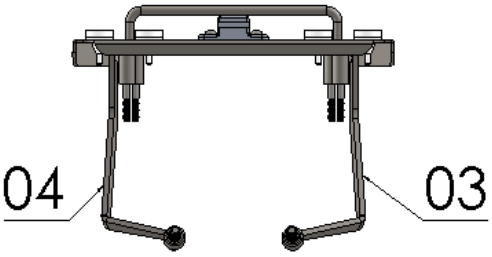

9527	Chapa suporte de bauleto p/BMW G 650 GS ESP. GIVI MONOKEY (preto fosco)

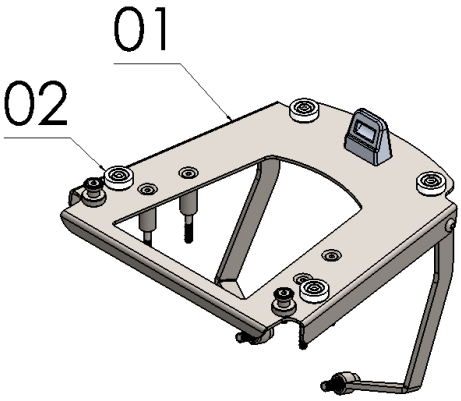

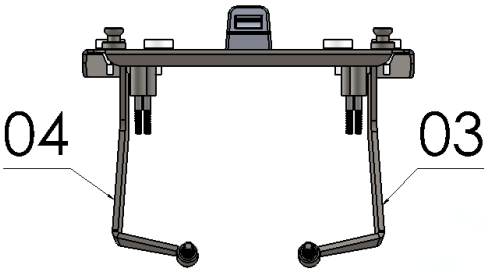

N° Item	Cód. Peça	Descrição	Quant.
01	ACBA-0288-(0038)	SUP. DE BAULETO BMW G 650 GS ESP. GIVI	01
02	1784	BORRACHA BATENTE SUPORTE MALA	04
03	-	REFORÇO DO BAULETO P/ BMW G 650 GS (LADO ESQUERDO)	01
04	-	REFORÇO DO BAULETO P/ BMW G 650 GS (LADO DIREITO)	01
05	2025	PARAF. CAB. CHATA ALLEN MA 06 - 1,00 X 70 INOX rosca parcial	04
06	-USI-0286- (0010)	ESPAÇADOR Ø EXT. 14,10 X Ø INT. 8,30 X COMP. 32,00	04
07	881	PARAF. CAB. ABAUL. ALLEN MA 08 - 1,25 X 20 INOX rosca total	02
08	284	PORCA SEXT.TRAV. BAIXA M 8 X 1,25	02
09	1912	PARAF. CAB. CILIND. ALLEN MA 08 - 1,25 X 30 INOX rosca total	02

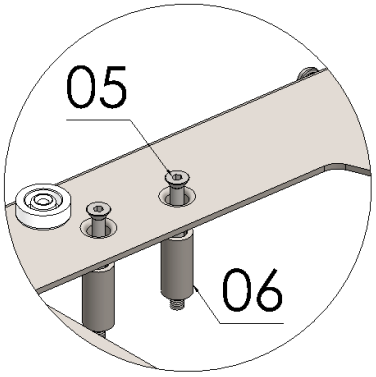

Detalhe A

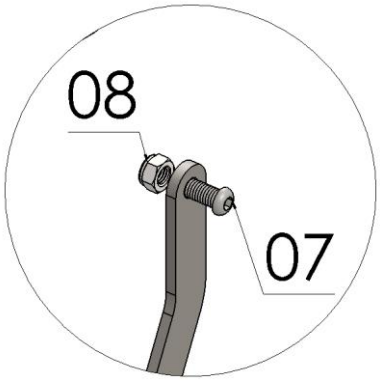

Detalhe B

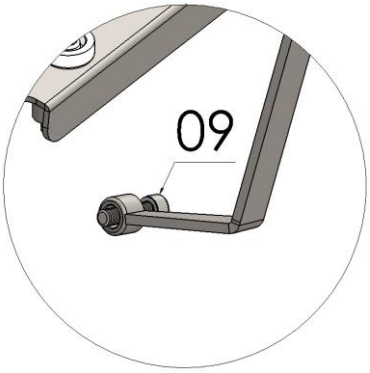

Detalhe C

Imagem Meramente Ilustrativa

(Versão 01)

IMPORTANTE

Por questões técnicas, segurança e garantia este produto deve ser instalado por pessoas especializadas. Não nos responsabilizamos por defeitos na montagem desta peça.

8331 – Chapa suporte de bauleto p/

BMW G 650 GS ESP. GIVI sistema monolock (preto fosco)

9527 – Chapa suporte de bauleto p/

BMW G 650 GS ESP. GIVI MONOKEY (preto fosco)

Características:

-Produzido em chapa de aço carbono;

-Acabamento com pintura eletrostática pó preto fosco;

-Acompanha suporte, parafusos, porcas e espaçadores;

-Massa do produto aproximado: 2 kg

-Pessoas necessárias para instalação: 02.

www.chapam.com.br

suportetecnico@chapam.com.br

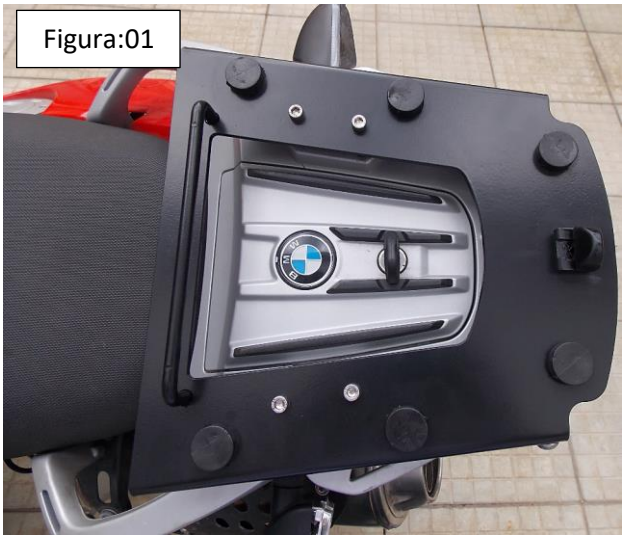
Figura:01

Figura:02

Figura:03

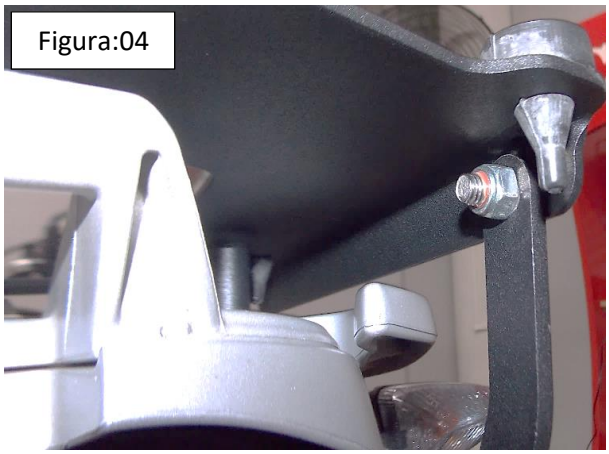
Figura:04

Figura:05

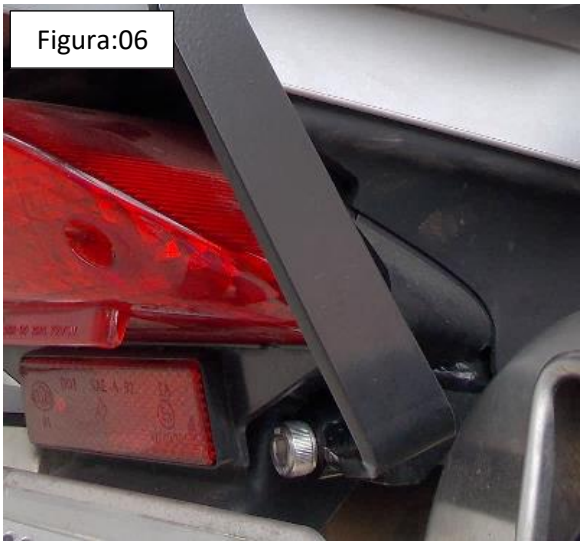
Figura:06