MANUAL DE MONTAGEM

Observe a lista de descrição na página seguinte:

01-Retire os parafusos localizados próximos a alça original da motocicleta, Fig. 01;

02-Após retirados os parafusos posicione o suporte de mala lateral esquerdo (item 01), Fig. 02;

03-Insira os parafusos e porcas (itens 07 e 08) junto ao suporte da pedaleira, conforme a figura de detalhe A e figura 03;

04-Em seguida insira os parafusos, arruelas (itens 05 e 06) e espaçadores (itens 03 e 04) na parte superior de fixação, de modo onde os espaçadores menores (item 04) ficam nas furações superiores e os maiores (item 03) nas inferiores, conforme figura de detalhe B e imagem fig. 04 e 05;

05-Repita o procedimento no lado direito (item 02);

06- Depois de todos os itens instalados confira posição e alinhamento dos mesmos e dê o aperto final dos parafusos.

9223	Suporte de malas laterais ESP. GIVI p/ SUZUKI V STROM 1000 2014 à 2019 (preto fosco)

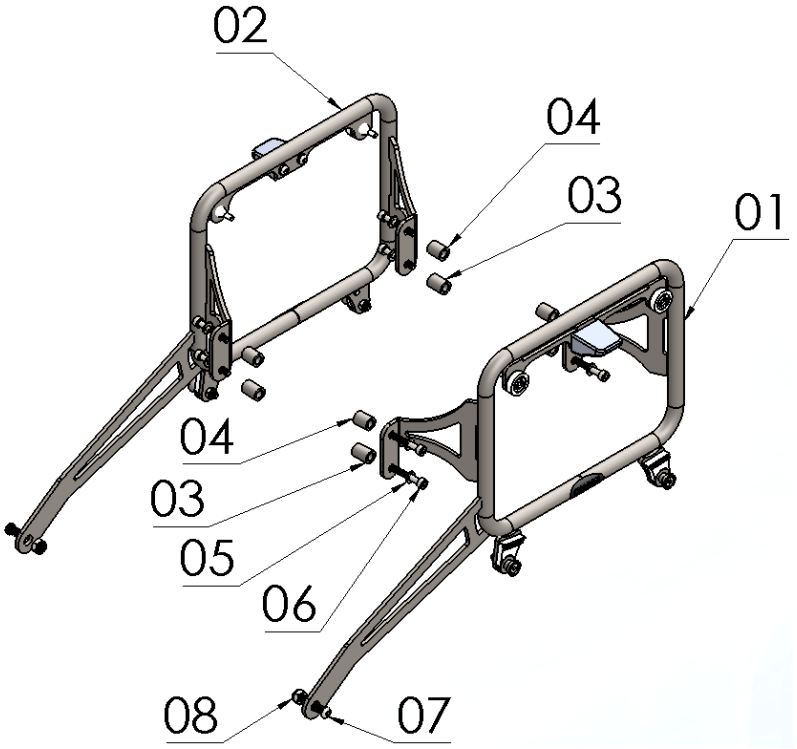

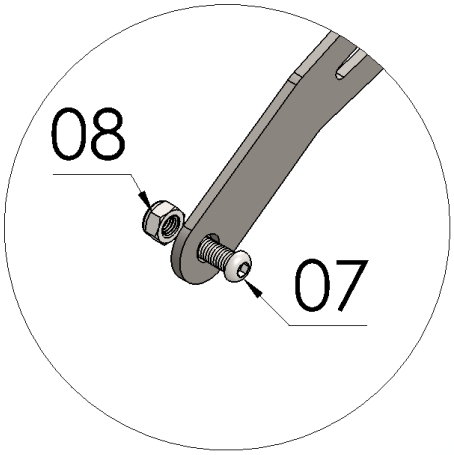

Detalhe A

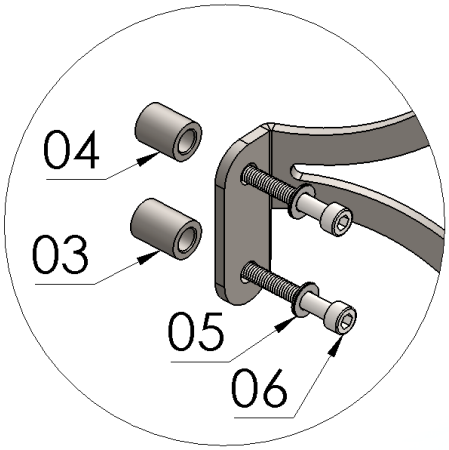

Detalhe B

N° Item	Cód. Peça	Descrição	Quant.
01	-	Suporte de malas laterais (Lado esquerdo)	01
02	-	Suporte de malas laterais (Lado direito)	01
03	-USI-0286- (0006)	ESPAÇADOR Ø EXT. 14,10 X Ø INT. 8,30 X COMP. 19,00	04
04	-USI-0286- (0004)	ESPAÇADOR Ø EXT. 14,10 X Ø INT. 8,30 X COMP. 17,00	04
05	222	Arruela lisa 6,00 mm	08
06	1363	PARAF. CAB. CILIND. ALLEN 06 - 1,00 X 40 rosca parcial	08
07	1306	PARAF. CAB. ABAUL. ALLEN 08 - 1,25 X 20 rosca total	02
08	284	PORCA SEXT.TRAV. BAIXA M 8 X 1,25	02

Imagem Meramente Ilustrativa

(Versão-01)

O produto está sujeito a alterações sem aviso prévio

IMPORTANTE
Por questões técnicas, segurança e garantia este produto deve ser instalado por pessoas especializadas. Não nos responsabilizamos por defeitos na montagem desta peça.

9223 - Suporte de malas laterais ESP. GIVI p/ SUZUKI V STROM 1000 2014 à 2019 (preto fosco)

Características:

-Produzido em tubo e chapa de aço carbono;

-Acabamento com pintura eletrostática pó preto fosco;

-Acompanha parafusos, porcas, arruelas e espaçadores;

-Massa do produto aproximado: 2,9 kg;

-Pessoas necessárias para instalação: 02.

www.chapam.com.br

suportetecnico@chapam.com.br

Figura: 01

Figura: 02

Figura: 03

Figura: 04

Figura: 05