MANUAL DE MONTAGEM

Observe a lista de descrição na página seguinte:

***Importante:** somente dê o aperto final com o conjunto todo pré-instalado.

01-Identifique os pontos de apoio do afastador de alforge na moto, Fig. 01 e 02,

02-Retire os parafusos localizados abaixo do para-lama traseiro, Fig. 03;

03-Posicione o afastador de alforge (item 01 e 02), a parte superior deve ficar entre o quadro e o para-lama traseiro, e a chapa frontal deve ficar posicionada na furação existente na lateral. Fixe o conjunto com parafuso allen 6 x 30 e arruela lisa 1/4 (itens 03 e 04 – DETALHE A1) no lugar dos parafusos retirados na etapa dois, Fig. 04 e 05;

04-Na parte central do alforge, utilize a arruela lisa M8, parafuso allen MA 8 x 40 e o espaçador com rebaixo (itens 05, 06 e 07 – DETALHE B1), Fig. 06

05-Na haste lateral esquerda, fixe na furação do suporte de pedaleira do passageiro com parafuso abaulado M8 x 20 e porca travante M8 (itens 07 e 08 – DETALHE C1), Fig. 07;

06-No lado direito, utilize os parafuso e porca originais da moto, sendo a haste inserida junto suporte de pedaleira do passageiro e sistema de escapamento, Fig. 08;

07-Confira a posição e alinhamento dos mesmos e dê aperto final dos parafusos e porcas, Fig. 09 e 10.

12126	Afastador de alforge para ROYAL ENFIELD HIMALAYAN (preto fosco)

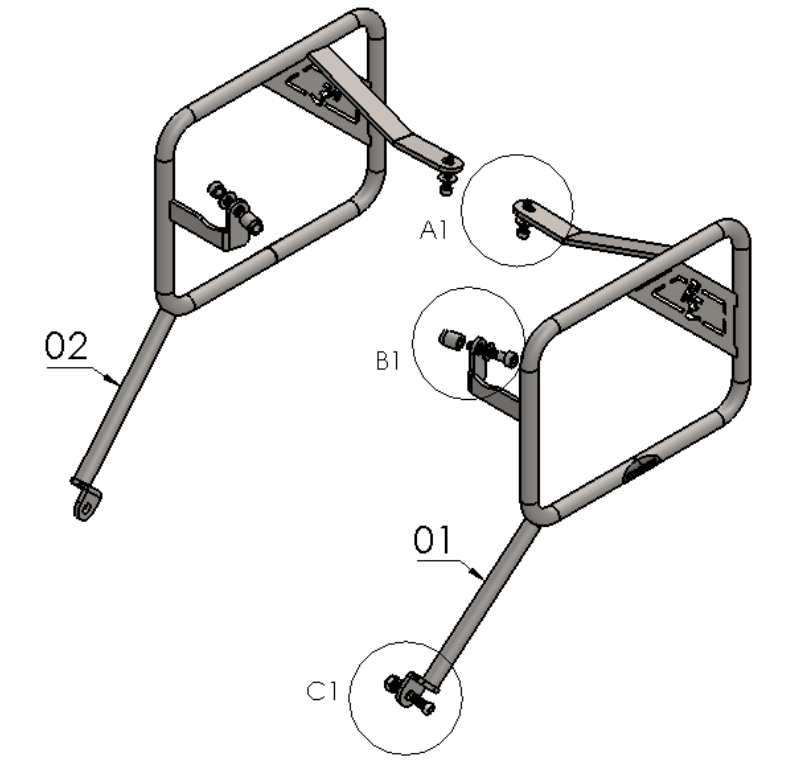

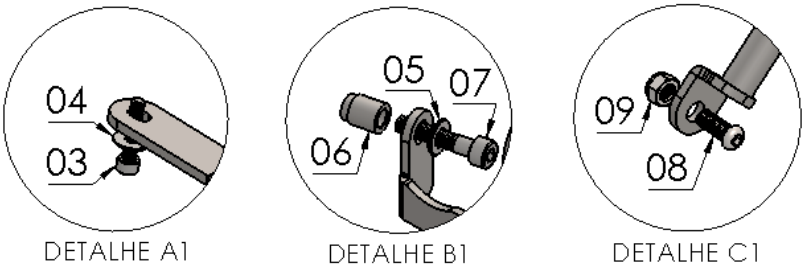

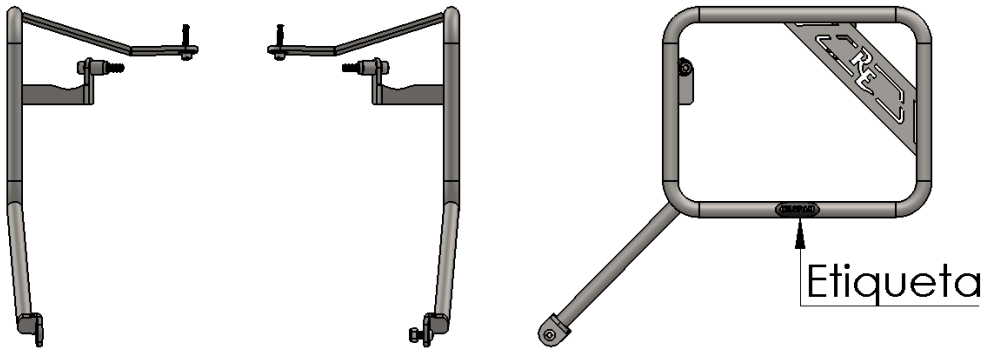

N° Item	Cód. Peça	Descrição	Quant.
01	-	Afastador alforge ROYAL ENFIELD HIMALAYAN (lado esquerdo)	**01**
02	-	Afastador alforge ROYAL ENFIELD HIMALAYAN (lado direito)	**01**
03	1401	Arruela lisa 1/4 (6,4 x 17 x 1,2 mm)	**02**
04	1022	PARAF. CAB. CILIND. MA 06 - 1,00 X 30 INOX rosca total	**02**
05	105	Arruela lisa M8 (8,40 x 17,00 x 1,50 mm)	**02**
06	-USI-0286- (0005)	Espaçador Ø Ext. 14,10 x Ø Int. 8,30 x Comp. 18,00 Rebaixo	**02**
07	1091	PARAF. CAB. CILIND. MA 08 - 1,25 X 40 INOX rosca parcial	**02**
08	881	PARAF. CAB. ABAUL. MA 08 - 1,25 X 20 INOX rosca total	**01**
09	284	PORCA SEXT.TRAV. BAIXA M 8 X 1,25	**01**

Imagem Meramente Ilustrativa

(Versão-03.0)

O produto está sujeito a alterações sem aviso prévio

IMPORTANTE
Por questões técnicas, segurança e garantia este produto deve ser instalado por pessoas especializadas. Não nos responsabilizamos por defeitos na montagem desta peça.

12126 – Afastador de alforge

ROYAL ENFIELD HIMALAYAN (preto fosco)

Características:

-Produzido em chapa e tubo de aço carbono;

-Acabamento com pintura eletrostática pó texturizado preto fosco;

-Acompanha parafusos, arruelas e espaçador;

-Massa do produto aproximado: 2,0 kg;

-Pessoas necessárias para instalação: 02.

www.chapam.com.br

suportetecnico@chapam.com.br

Figura: 01

Figura: 02

Figura: 03

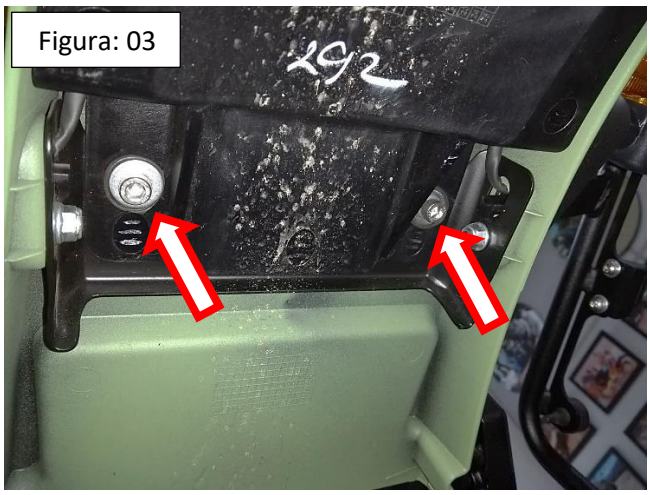

Figura: 04

Figura: 05

Figura: 06

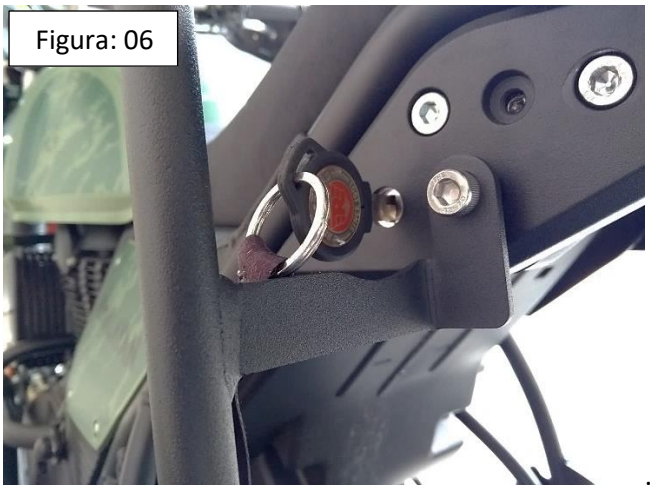

Figura: 07

Figura: 08