Figura 07

MANUAL DE MONTAGEM

Observe a lista de descrição na página seguinte:

*Importante: Somente dê o aperto final com o conjunto todo pré-instalado.

01-Retire os parafusos originais da alça traseira, conforme Fig. 01;

02-Instale os suportes de malas (itens 01 e 02), fixando a parte superior primeiro substituindo os parafusos originais;

03-Insira o espaçador, parafuso sextavado MB 10 x 70, tampa plástica M10 (itens 04, 05, 06), conforme imagem de detalhe A, Fig. 02 e 03;

04-Posicione e instale as hastes de fixação inferior, próxima a pedaleira do passageiro, utilize os parafusos allen M8 x 25 mm, porca travante, tampa plástica M8 (itens 07, 08, 09), observe a imagem detalhe B, Fig. 04;

05-Instale o reforço central (item 03) utilizando os parafusos 8x40 mm, porca travante, tampa plástica (itens 10, 08, 09), de modo onde o reforço fique inclinado para cima assim ficando atrás da rabeta plástica, observe a imagem detalhe C, Fig. 05, 06;

06-Depois de todos os itens instalados confira a posição e alinhamento dos mesmos e de o aperto final dos parafusos;

10155	Suporte de malas laterais p/ YAMAHA SUPER TENERE 1200 (preto fosco)

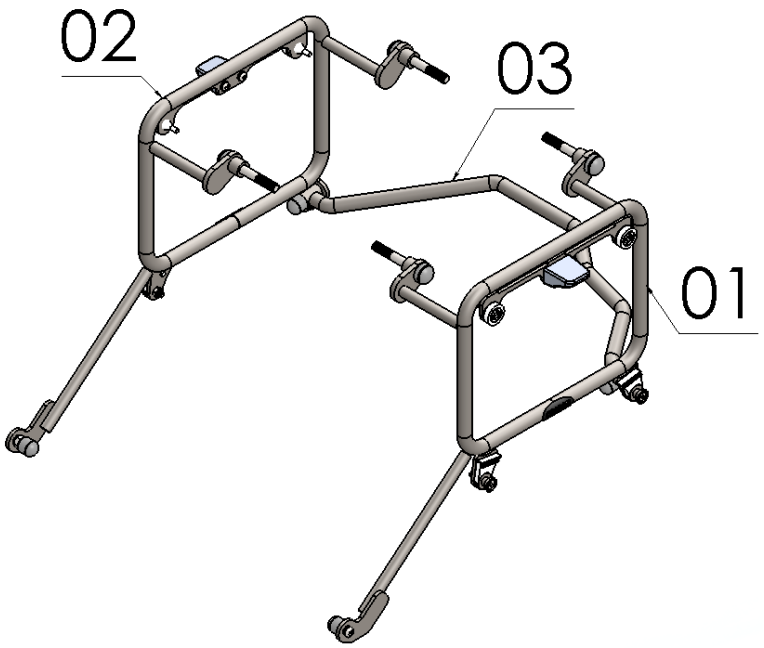

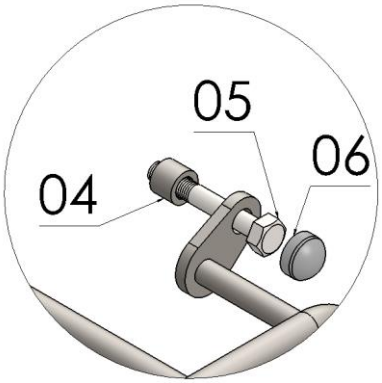

Detalhe A

Detalhe B

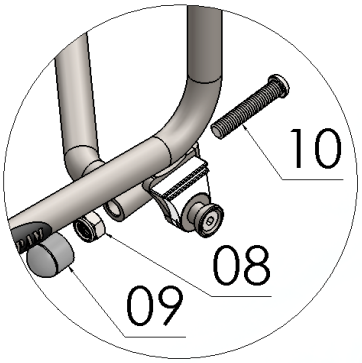

Detalhe C

N° Item	Cód. Peça	Descrição	Quant.
01	-	Suporte de mala lateral lado esquerdo	01
02	-	Suporte de mala lateral lado direito	01
03	-	Reforço central suporte de malas laterais	01
04	-USI-1781- (0004)	ESPAÇADOR Ø EXT. 17,90 X Ø INT. 10,60 X COMP. 14,00	04
05	1098	PARAF. SEXTAVADO MB 10 - 1,25 X 70 ROSCA PARCIAL	04
06	1339	TAMPA PLASTICA REDONDA M10	04
07	1237	PARAF. CAB. ABAUL. ALLEN MA 08 - 1,25 X 25 ROSCA TOTAL	02
08	284	PORCA SEXT.TRAV. BAIXA M 8 X 1,25	04
09	1396	TAMPA PLASTICA REDONDA M8	04
10	1331	PARAF. CAB. ABAUL. ALLEN MA 08 -1,25 X 40 ROSCA TOTAL	02

Imagem Meramente Ilustrativa

(Versão-01.0)

O produto está sujeito a alterações sem aviso prévio

IMPORTANTE
Por questões técnicas, segurança e garantia este produto deve ser instalado por pessoas especializadas. Não nos responsabilizamos por defeitos na montagem desta peça.

10155 – Suporte de malas laterais p/ YAMAHA SUPER TENERE 1200 (preto fosco).

Características:

-Produzido em tubo redondo de aço carbono 5/8`` espessura 1,5 mm;

-Acabamento com pintura eletrostática pó preto texturizado fosco;

-Acompanha reforço, parafusos, espaçadores, porcas e tampas plásticas;

-Massa do produto aproximado: 3,6 kg;

-Pessoas necessárias para instalação: 02.

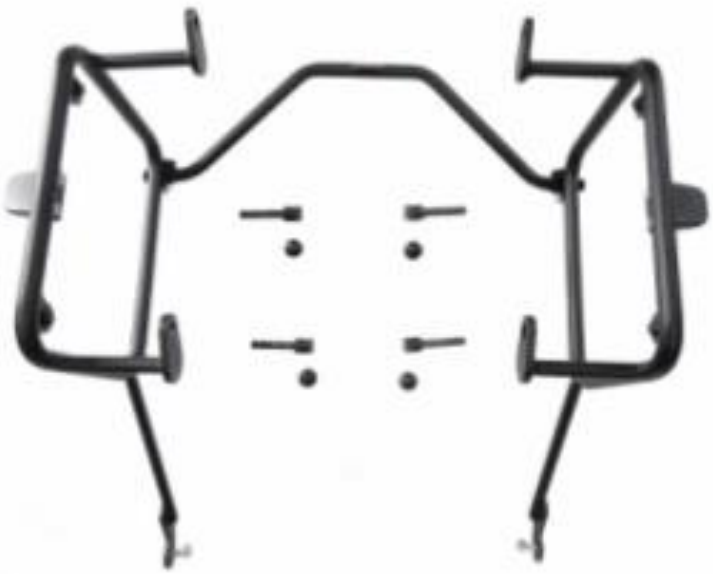

www.chapam.com.br

suportetecnico@chapam.com.br

Figura 01

Figura 02

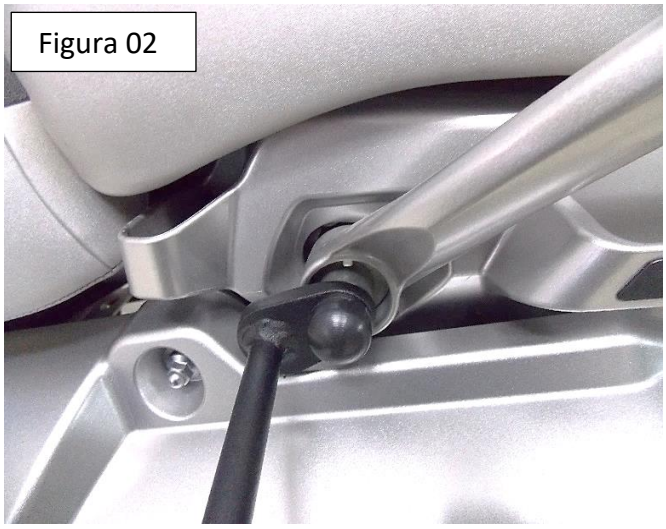

Figura 03

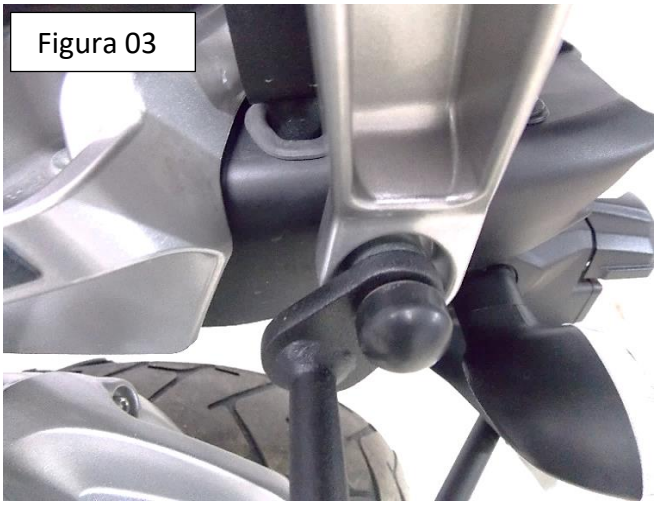

Figura 04

Figura 05

Figura 06