MANUAL DE MONTAGEM

Observe a lista de descrição na página seguinte:

01-Retire os parafusos nas laterais próximo ao pisca, Fig. 01 e 02;

02- Instale o protetor de farol utilizando os parafusos 5x35 (item 02), arruelas lisas de 6 mm (item 03) e o espaçador conforme a lista de descrição e informações abaixo, Fig. 03, 04, 05 e 06;

*IMPORTANTE:

-Para os modelos BMW F 750 GS E F 850 GS utilizar os espaçadores de comprimento 17 mm (item 04).

-Para o modelo BMW F 850 GS ADVENTURE utilizar os espaçadores de comprimento 12 mm (item 05).

03-Depois de todos os itens instalados confira posição e alinhamento dos mesmos e de o aperto final dos parafusos, Fig. 07 e 08.

11410	Protetor de farol mod. Grade p/ BMW F 750 GS/ F 850 GS e F 850 GS ADVENTURE (preto fosco)

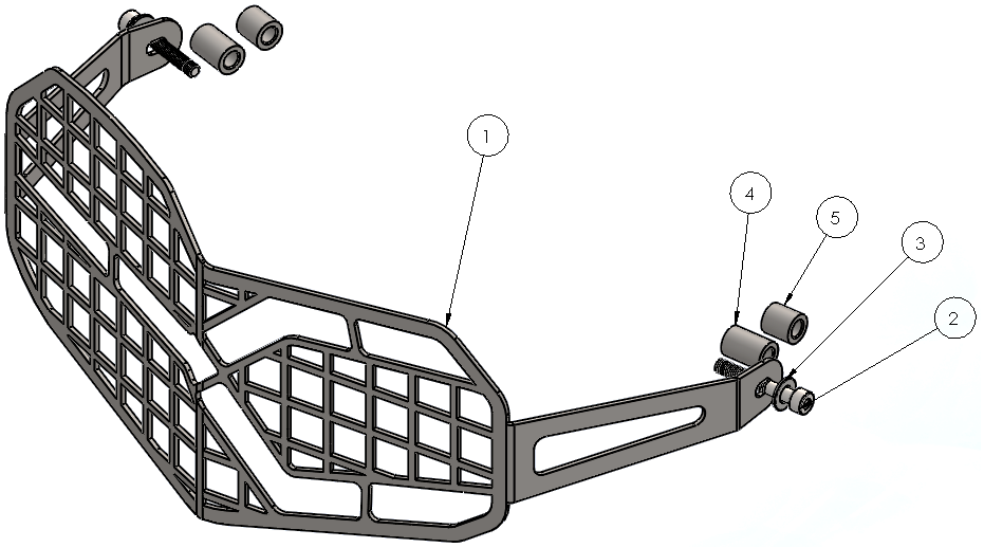

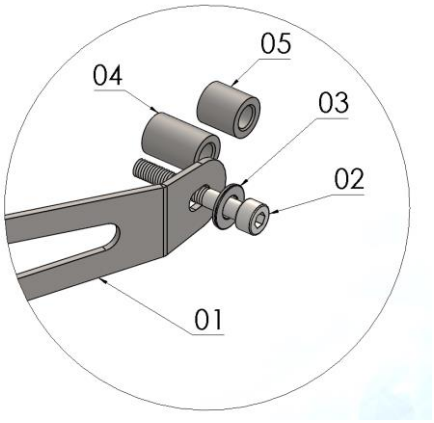

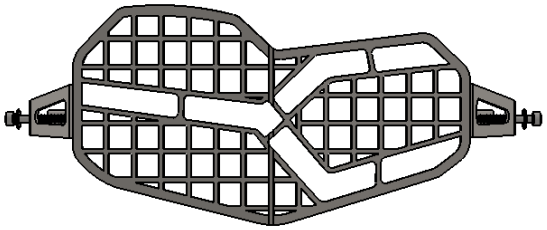

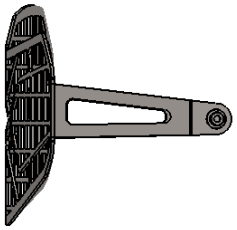

N° Item	Cód. Peça	Descrição	Quant.
01	PRFA-0215- (0003)	PROTETOR DE FAROL MOD. GRADE P/ BMW F 750 GS/ F 850 GS	01
02	1135	PARAF. CAB. CILIND. ALLEN MA 05 - 0,80 X 35 - ZB ROSCA PARCIAL	02
03	222	ARRUELA LISA 6,00 MM ZB (6,40 X 12,5 X 1,20)	02
04	-USI-1162- (0002)	ESPAÇADOR Ø EXT. 11,50 X Ø INT. 6,40 X COMP. 17,00	02
05	-USI-1162- (0006)	Espaçador Ø Ext. 11,50 x Ø Int. 6,40 x Comp. 12,00	02

Imagem Meramente Ilustrativa

(Versão-01)

IMPORTANTE
Por questões técnicas, segurança e garantia este produto deve ser instalado por pessoas especializadas. Não nos responsabilizamos por defeitos na montagem desta peça.

11410 - Protetor de farol mod. Grade p/ BMW F 750 GS/ F 850 GS e F 850 GS ADVENTURE (preto fosco)

Características:

-Produzido em chapa de aço carbono;

-Acabamento com pintura eletrostática pó preto fosco;

-Acompanha parafusos, arruelas, porcas, espaçadores;

-Massa do produto aproximado: 0,29 kg;

-Pessoas necessários para instalação: 1.

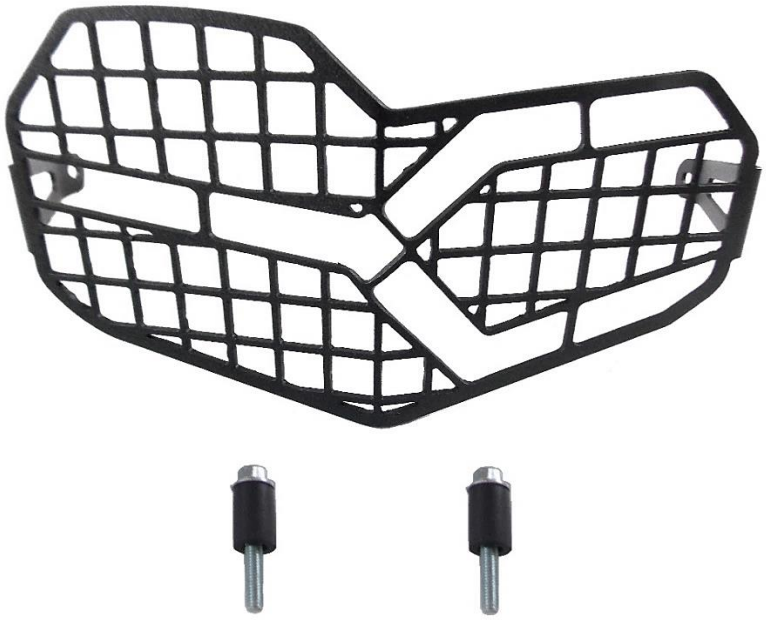

www.chapam.com.br

suportetecnico@chapam.com.br

Figura 01

Figura 02

Figura 03

Figura 04

Figura 05

Figura 06

Figura 07

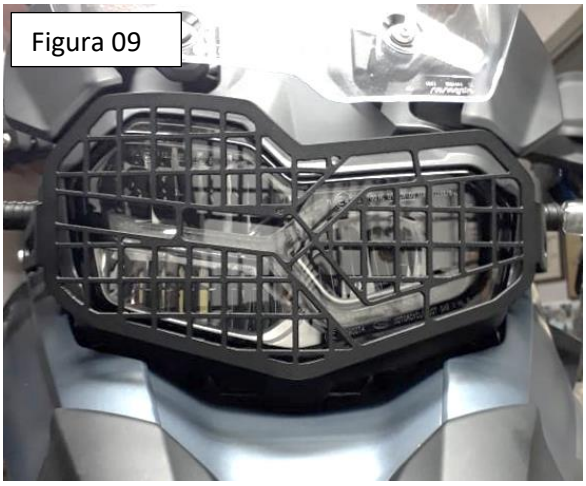
Figura 09