Figura: 09

Figura: 10

Figura: 11

MANUAL DE MONTAGEM

Observe a lista de descrição na página seguinte:

***Importante:** somente dê o aperto final com o conjunto todo pré-instalado.

01- Retire os dois parafusos originais da parte frontal do quadro, atenção com o espaçador original localizado na parte inferior do motor, Fig. 01 e 02;

02- Instale o protetor de motor e carenagem (item 01), inicie pela parte inferior, insira o parafuso prisioneiro M8 x 190 mm (item 05), espaçadores de comp. 24,00 mm (item 03) localizado na direita da moto (lado freio dianteiro) e 38,00 mm (item 04) localizado na esquerda (lado embreagem), juntamente com o original da moto, fixe utilizando arruelas e porcas travantes (itens 11 e 06), detalhe A e Fig. 03;

03- Monte a parte central do protetor na moto, utilize o parafuso M8 x 80, arruelas M8 e porca travante M8 (itens 07, 11 e 06) ao conjunto, detalhe B e Fig. 04;

04- Instale o reforço central (item 02) ao quadro da moto, utilize o parafuso allen M8 x 30, abraçadeira e porca travante M8 (itens 09, 08 e 06), detalhe C e Fig. 05 e 06;

05- Unir o protetor ao reforço instalado anteriormente, utilize o parafuso 08 x 25, arruela e porca travante (itens 10, 11 e 06), detalhe D e Fig. 07 e 08;

06- Confira a posição e alinhamentos dos mesmos e dê aperto final dos parafusos e porcas, Fig. 09;

07- Adicione as tampas e proteções plásticas (itens 12 e 13) e as pedaleiras especiais (item 14), Fig. 10.

9726	Prot. de motor e carenagem c/ pedal. HONDA NXR BROS 160 mod. 2015-2022 (preto fosco)

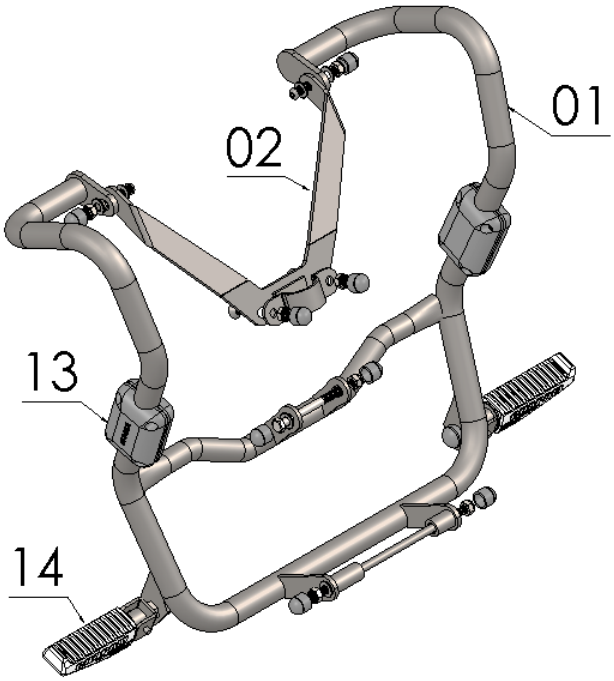

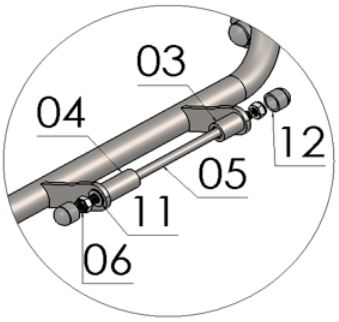

Detalhe A

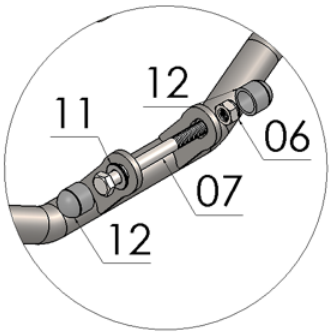

Detalhe B

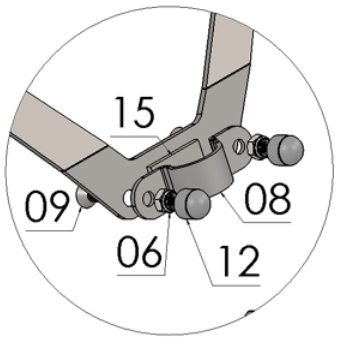

Detalhe C

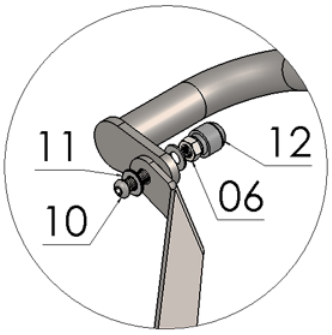

Detalhe D

N° Item	Cód. Peça	Descrição	Quant.
01	-	Prot. motor e carenagem p/ NXR BROS 160 -2019 (corpo principal)	**01**
02	PRDI-0630- (0008)	Reforço central prot. de motor e carenagem NXR BROS 160 -2019	**01**
03	USI-1781- (0010)	Espaçador Ø Ext. 17,90 x Ø Int. 10,60 x Comp. 24,00	**01**
04	USI-1781- (0015)	Espaçador Ø Ext. 17,90 x Ø Int. 10,60 x Comp. 38,00	**01**
05	-USI-0282 - (0001)	Prisioneiro 08,00 mm x compr. 190,00 x 1,25	**01**
06	284	PORCA SEXT.TRAV. BAIXA M 8 X 1,25	**08**
07	1879	PARAF. SEXTAVADO MA 08 - 1,25 X 80 ZB (rosca parcial)	**01**
08	PRDI-0288- (0025)	Abraçadeira p/ protetor de motor e carenagens HONDA BROS 160.	**01**
09	2034	PARAF. CAB. CHATA ALLEN MA 08 - 1,25 X 30 INOX rosca total	**02**
10	1907	PARAF. CAB. ABAUL. ALLEN MA 08 - 1,25 X 25 INOX rosca total	**02**
11	105	Arruela lisa M8 (8,40 x 17,00 x 1,50 mm) ZB	**08**
12	1396	TAMPA PLASTICA REDONDA M8	**08**
13	PP-(Duo)	Kit de proteção plástica p/ protetor de motor e carenagem	**01**
14	2668	Pedaleiras especiais p/ protetor dianteiro par (preto fosco)	**01**
15	1161	ESPUMA DE PVC	**01**

Imagem Meramente Ilustrativa

(Versão-03)

O produto está sujeito a alterações sem aviso prévio

IMPORTANTE
Por questões técnicas, segurança e garantia este produto deve ser instalado por pessoas especializadas. Não nos responsabilizamos por defeitos na montagem desta peça.

9726 – Protetor de motor e carenagem c/ pedaleiras p/ HONDA NXR BROS 160 mod. 2015-2022 (preto fosco)

Características:

-Produzido em chapa e tubo de aço carbono;

-Acabamento com pintura eletrostática pó preto fosco;

-Acompanha parafusos, arruelas, porcas e pedaleiras;

-Massa do produto aproximado: 4,48 kg;

-Pessoas necessárias para instalação: 02.

www.chapam.com.br

suportetecnico@chapam.com.br

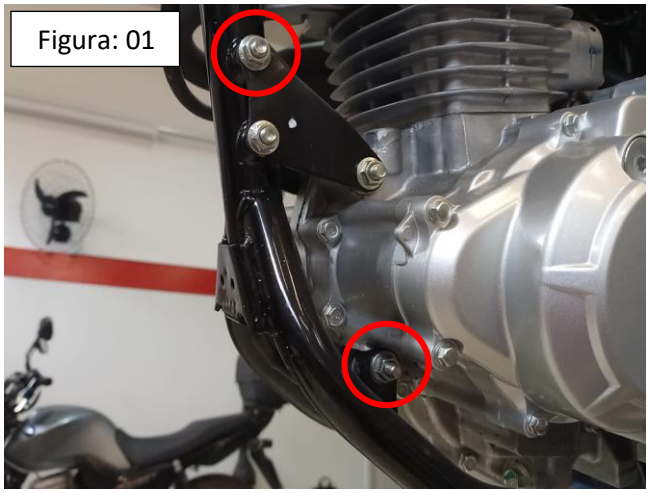
Figura: 01

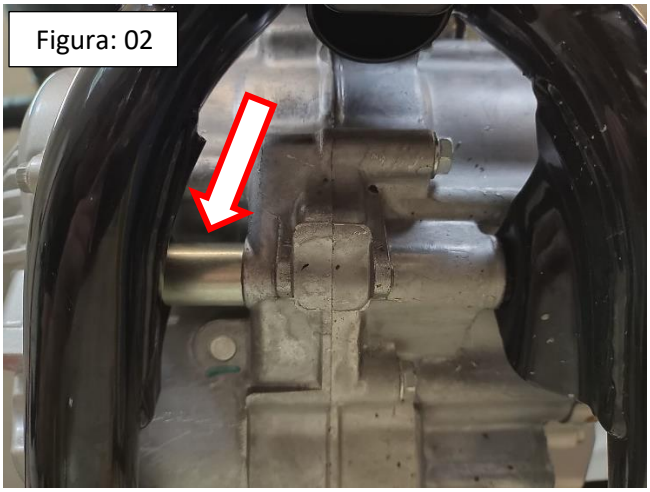
Figura: 02

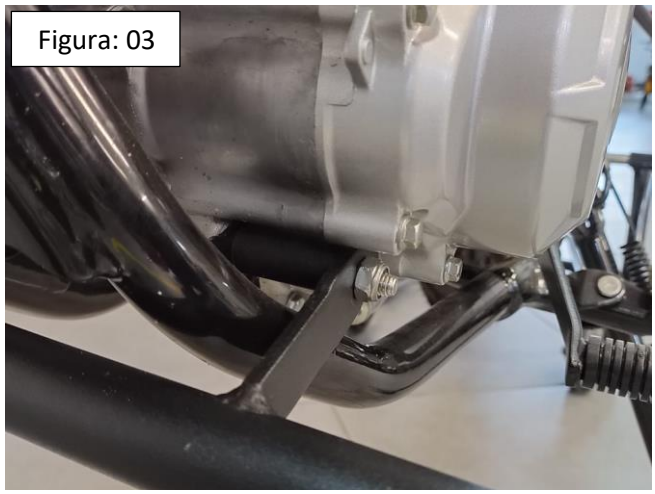
Figura: 03

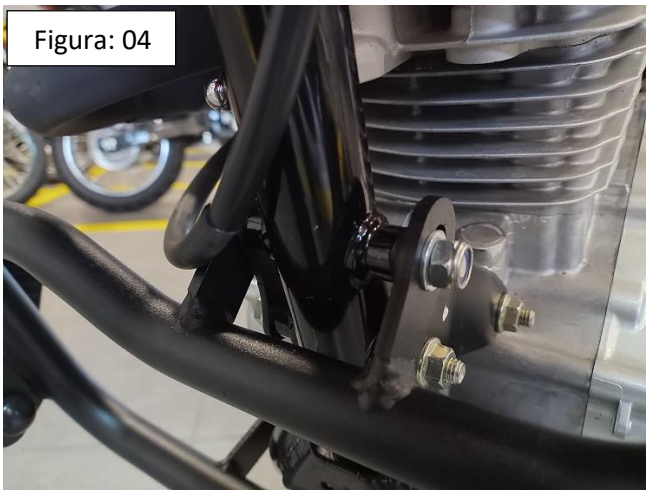
Figura: 04

Figura: 05

Figura: 06

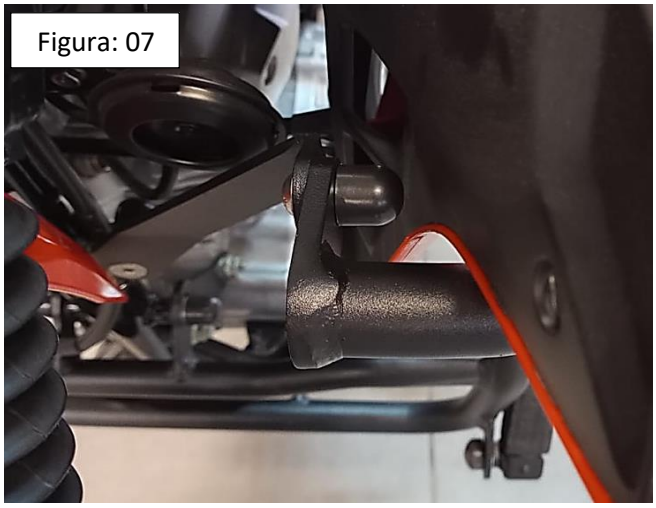
Figura: 07

Figura: 08