Figura 07

MANUAL DE MONTAGEM

Observe a lista de descrição na página seguinte:

*Importante: Somente dê o aperto final com o conjunto todo pré-instalado.

1-Instale o suporte de mala lateral esquerdo (item 01) fixando primeiramente a parte inferior, encaixando o mesmo no afastador de alforge original da motocicleta. Utilize o parafuso allen M8 x 35 e porca travante (itens 05, 06), observe a imagem detalhe A, Fig. 01;

2-Em seguida fixar a parte superior inserindo a abraçadeira (item 03) juntamente com o parafuso allen M8 x 35 e porca travante (itens 05, 06), observe a imagem detalhe B, Fig. 02 e 03;

3-Para a instalação do suporte de mala lateral direito (item 02), fixar primeiramente a parte inferior, encaixando o mesmo no afastador de alforge original da motocicleta. Utilize o parafuso allen M8 x 35 e porca travante (itens 05, 06), observe a imagem detalhe C, Fig.04;

4-Logo após fixar a parte superior inserindo as abraçadeiras (itens 03, 04) juntamente com o parafuso allen M8 x 35 e porca travante (itens 05, 06), observe a imagem detalhe D, Fig. 05 e 06;

6- Depois de todos os itens instalados confira a posição e alinhamento dos mesmos e dê o aperto final dos parafusos.

0876	Suporte de malas laterais p/ BMW F 800 GS ADVENTURE (PAR) preto fosco

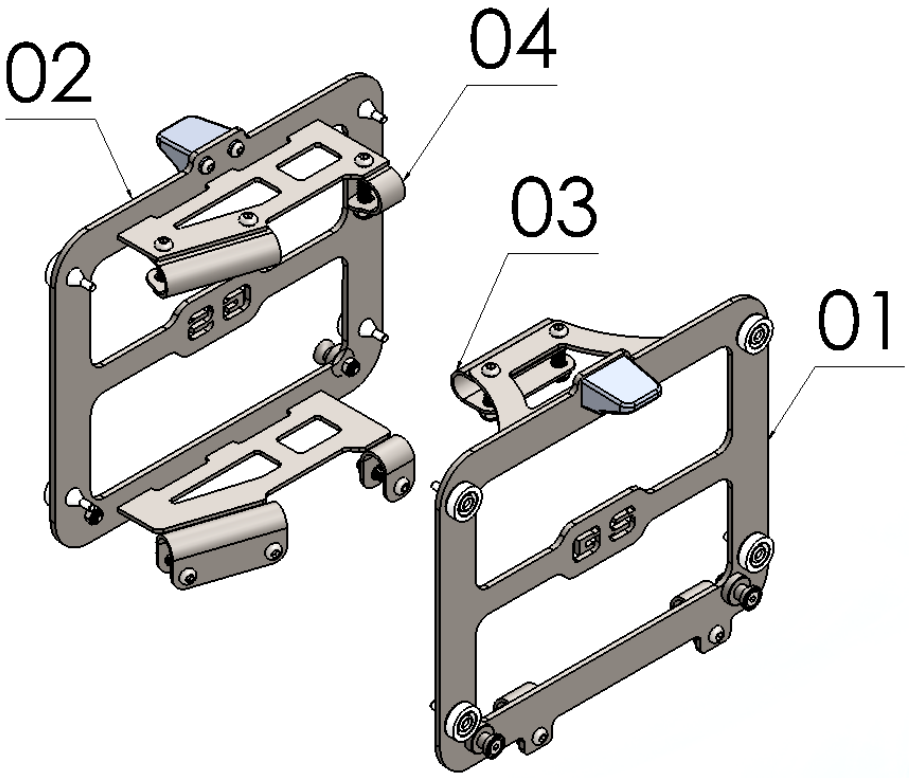

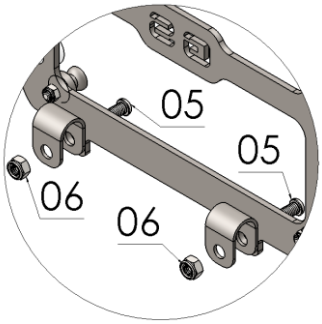

Detalhe A

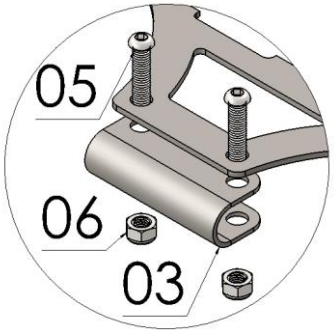

Detalhe B

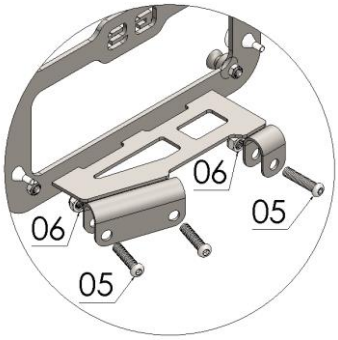

Detalhe C

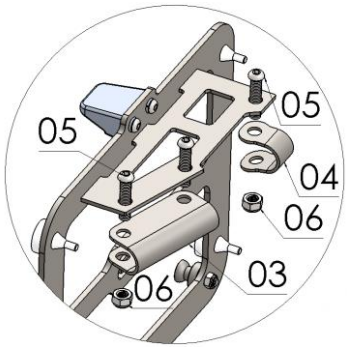

Detalhe D

N° Item	Cód. Peça	Descrição	Quant.
01	-	Suporte de mala lateral lado esquerdo	01
02	-	Suporte de mala lateral lado direito	01
03	ACBA-0215- (0007)	ABRAÇADEIRA SUPORTE DE MALAS LATERAIS E CHAPA BAULETO	02
04	ACBA-0215- (0006)	ABRAÇADEIRA DO REFORÇO SUPORTE DE BAULETO C/ MALAS LATERAIS P/ BMW F 800 GS/ F 650 GS.	01
05	1170	PARAF. CAB. ABAUL. ALLEN MA 08 - 1,25 X 35 AÇO 12.9 ZB ROSCA TOTAL	10
06	284	PORCA SEXT.TRAV. BAIXA M 8 X 1,25 ZB	10

Imagem Meramente Ilustrativa

(Versão-01.0)

O produto está sujeito a alterações sem aviso prévio

IMPORTANTE
Por questões técnicas, segurança e garantia este produto deve ser instalado por pessoas especializadas. Não nos responsabilizamos por defeitos na montagem desta peça.

0876 – Suporte de malas laterais p/

BMW F 800 GS ADVENTURE (PAR) preto fosco.

Características:

-Produzido em tubo e chapa de aço carbono;

-Acabamento com pintura eletrostática pó preto texturizado fosco;

-Acompanha abraçadeiras, parafusos e porcas;

-Massa do produto aproximado: 3,7 kg;

-Pessoas necessárias para instalação: 02.

www.chapam.com.br

suportetecnico@chapam.com.br

Figura 01

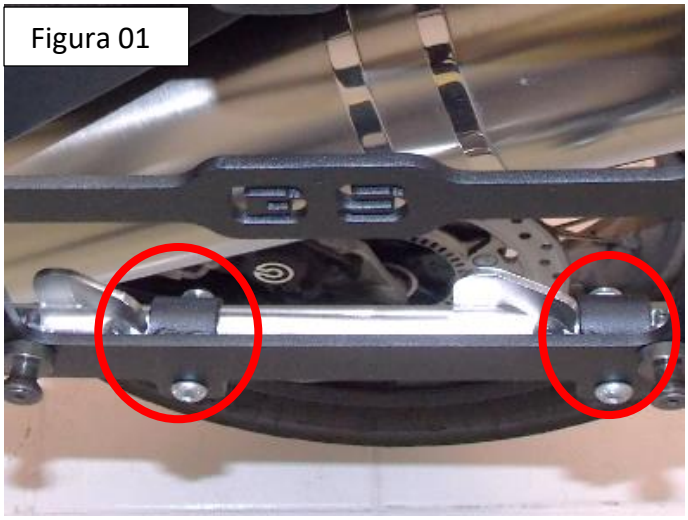

Figura 02

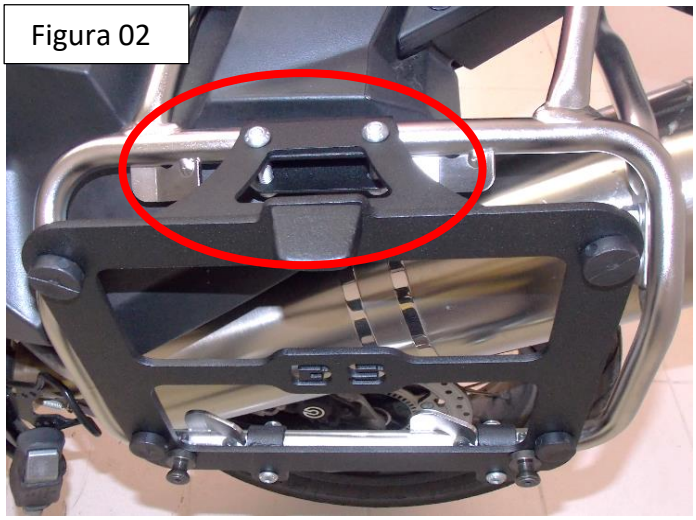

Figura 03

Figura 04

Figura 05

Figura 06