MANUAL DE MONTAGEM

Observe a lista de descrição na página seguinte:

Instalação do alforge sem base plástica de bauleto

01-Retire a porca e a arruela que fixam a suspenção. Fig. 01;

02-Fixe os afastadores de alforge (item 01 e 02) em seus respectivos lados, utilizando as porcas originais, porém sem a utilização das arruelas. Fig. 02;

03-Posicione o reforço central superior (item 03) acima do bagageiro, Fig. 03;

04-Utilize o fixador central inferior (item 04) em conjunto dos parafusos 8 x 25 (item 06) e porcas travante M8 (item 06) para unir o conjunto do alforge ao bagageiro, Fig. 04;

05-Fixe as laterais do alforge (item 01 e 02) ao reforço central (item 01) utilizando os parafusos 8 x 20 (item 05) e porcas (item 07). Fig. 05;

06-Depois de todos os itens instalados confira a posição e alinhamento dos mesmos e de aperto final aos parafusos. Fig. 06.

Instalação do alforge com base plástica de bauleto

***IMPORTANTE:** algumas combinações de motos e bagageiros, podem não ser aplicáveis à esta montagem.

01-Retire a porca e a arruela que fixam a suspenção. Fig. 01;

02-Fixe os afastadores de alforge (item 01 e 02) em seus respectivos lados, utilizando as porcas originais, porém sem a utilização das arruelas. Fig. 02;

03-Posicione o reforço central superior (item 03) e o fixador central inferior (item 04) acima do bagageiro, e una as laterais (item 01 e 02) ao reforço central utilizando os parafusos 8 x 20 (item 05) e porcas (item 07), conforme figura 07;

04-Adicione a base plástica e utilizando os parafusos, porcas e presilhas da mesma fixe no bagageiro. Fig. 08;

05-Depois de todos os itens instalados confira a posição e alinhamento dos mesmos e de aperto final aos parafusos.

11866	Afastador de alforge universal STREET baixa cilindrada (preto fosco)

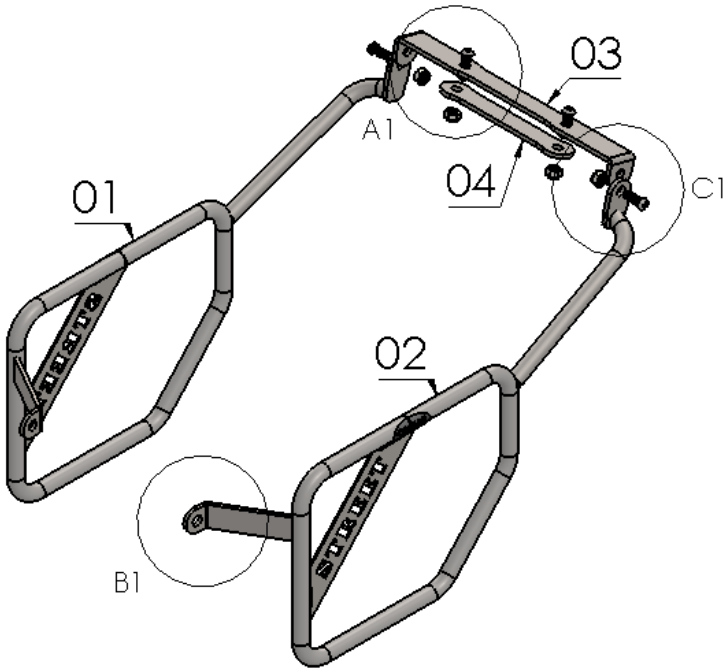

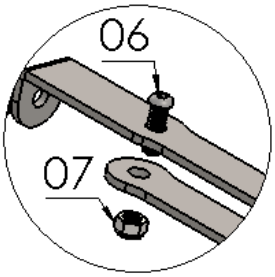

DETALHE A1
ESCALA 2 : 5

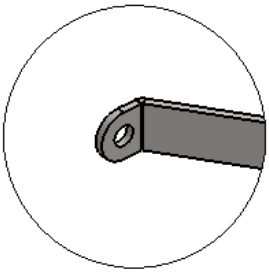

DETALHE B1
ESCALA 2 : 5

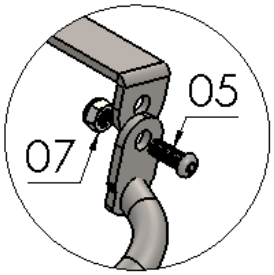

DETALHE C1
ESCALA 2 : 5

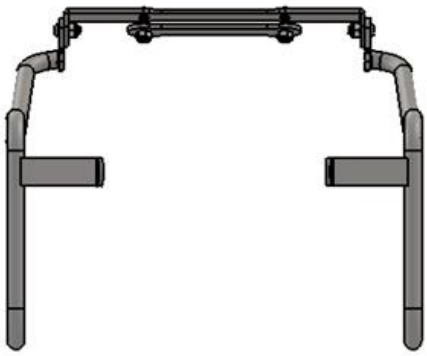

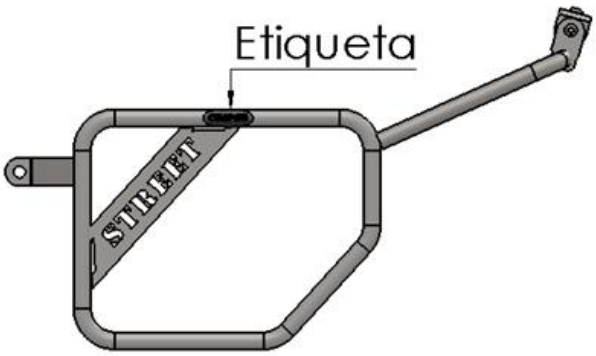

N° Item	Cód. Peça	Descrição	Quant.
01	-	Afastador de alforge universal street baixa cilindrada (lado direito)	01
02	-	Afastador de alforge universal street baixa cilindrada (lado esquerdo)	01
03	ACBA-0630- (0058)	Reforço central superior	01
04	ACBA-0630- (0057)	Fixador central inferior	01
05	881	PARAF. ABAUL. ALLEN MA 08 - 1,25 X 20 INOX rosca total	02
06	1907	PARAF. ABAUL. ALLEN MA 08 - 1,25 X 25 INOX rosca total	02
07	284	Porca sextavada travante baixa M8-1,25	04

Imagem Meramente Ilustrativa

(Versão-02.0)

O produto está sujeito a alterações sem aviso prévio

IMPORTANTE
Por questões técnicas, segurança e garantia este produto deve ser instalado por pessoas especializadas. Não nos responsabilizamos por defeitos na montagem desta peça.

11866 – Afastador de alforge universal

STREET de baixa cilindrada (preto fosco)

Características:

-Produzido em tubo redondo de aço carbono;

-Acabamento com pintura eletrostática pó preto fosco;

-Acompanha parafusos, porcas e fixadores;

-Massa do produto aproximado: 1,98 kg;

-Pessoas necessárias para instalação: 02;

-Necessário ter bagageiro instalado na moto;

-Compatível com:

HONDA	CG 83 à 99, titan 2000, CG 150, CG 160
YAMAHA	YBR 125, Factor 125, factor 150
SUZUKI	YES 125
DAFRA	RIVA 150, SPEED 150

www.chapam.com.br

suportetecnico@chapam.com.br

Instalação do alforge sem base plástica de bauleto

Figura: 01

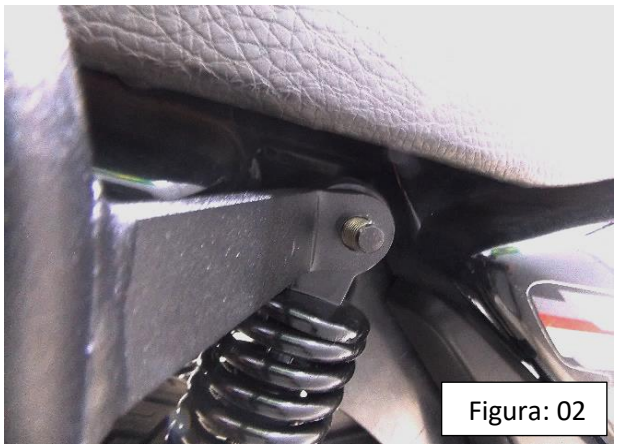
Figura: 02

Figura: 03

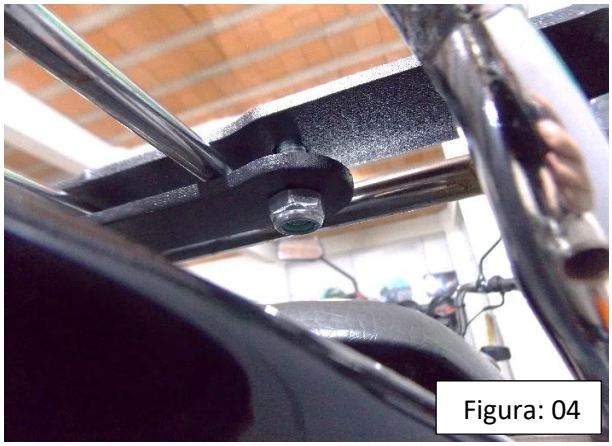
Figura: 04

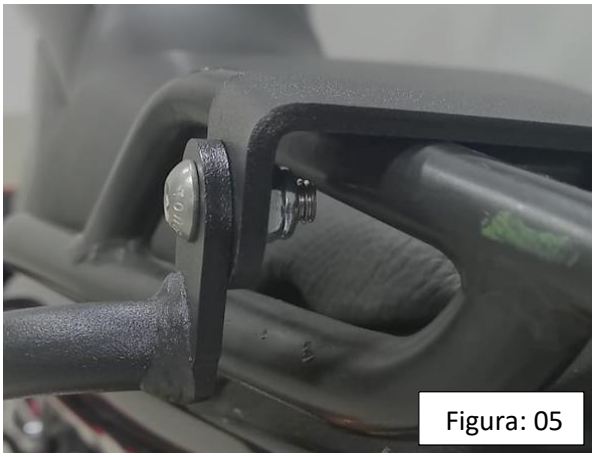
Figura: 05

Figura: 06

Instalação do alforge com base plástica de bauleto

Figura: 07

Figura: 08